Tavola 28 - Tubi di scarico
Table 28 - Exhaust pipes

Tableau 28 - Conduite d'echappement
Tafel 28 - Auspuff

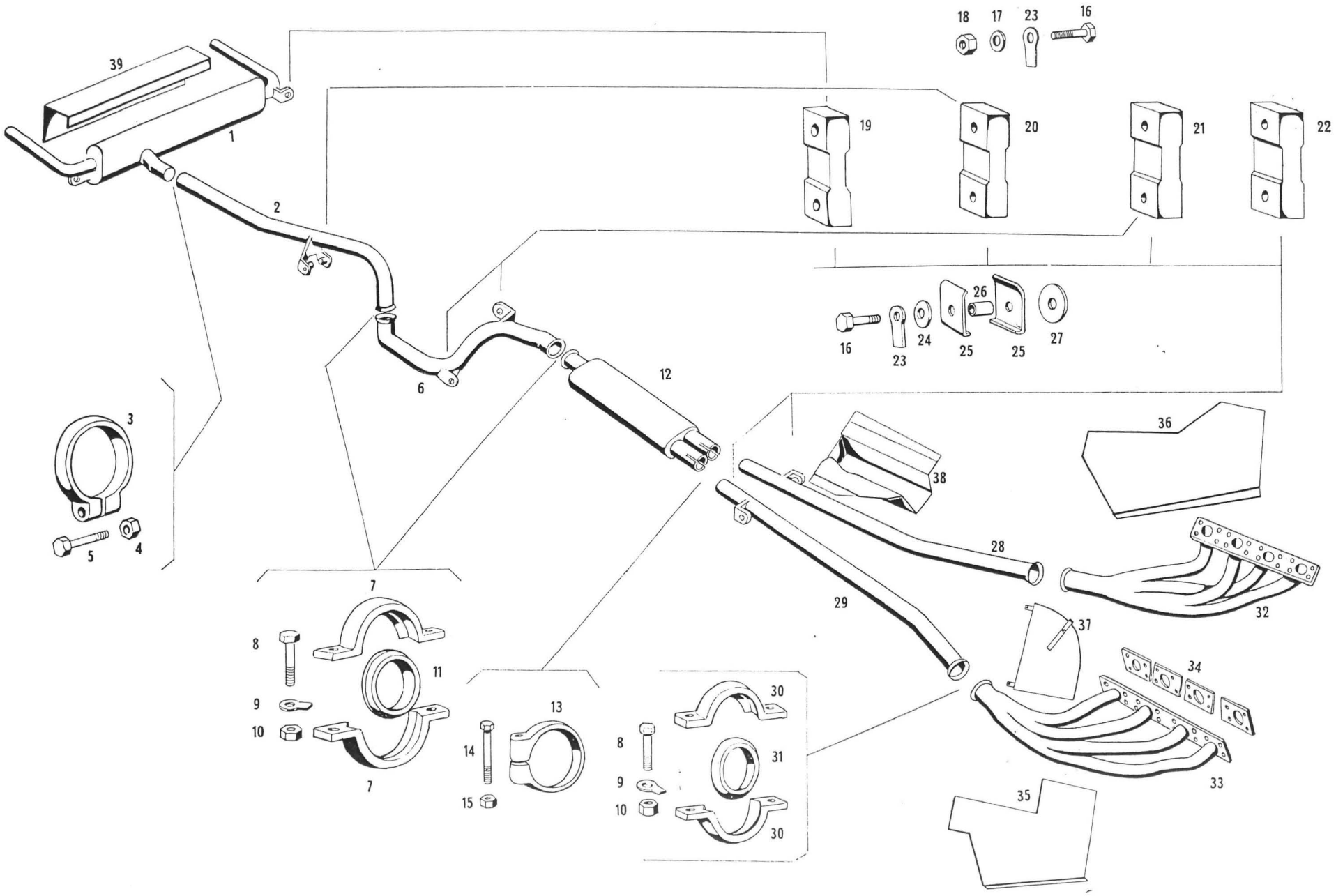

Tavola 28 - Tubi di scarico
Table 28 - Exhaust pipes

Tableau 28 - Conduite d'echappement
Tafel 28 - Auspuff

N. Fig.	N. di ordinazione	DENOMINAZIONE	Quantità
1	107 CM 56696	Silenziatore posteriore	1
2	107 CM 56684	Tubo imboccante silenziatore posteriore	1
3	107 CM 56862	Fascetta fissaggio tubo imboccante silenziatore posteriore	1
4	DNT 47030	Dado ∅ 8 MA per bullone fissaggio fascetta	1
5	BNT 56154	Bullone ∅ 8 MAx60 per fissaggio fascetta	1
6	107 CM 56839	Tubo posteriore silenziatore anteriore	1
7	107 CM 56662	Fascetta fissaggio coni silenziatore anteriore e tubi seguenti	4
8	BNT 56900	Bullone ∅ 8 MAx40 per fiss. fasc. coni silenz. ant. e tubo seguente	4
8	BNT 56900	Bullone ∅ 8 MAx40 per fiss. fascette coni sui collettori di scarico	4
9	RDL 56663	Rosetta ∅ 8,5 per bulloni fissaggio fascette coni silenz. anteriore	4
9	RDL 56663	Rosetta ∅ 8,5 per bulloni fissaggio fascette coni collett. scarico	4
10	DNT 47030	Dado ∅ 8 MA per bulloni fissaggio fascette coni silenz. anteriore	4
10	DNT 47030	Dado ∅ 8 MA per bulloni fissaggio fascette coni collett. scarico	4
11	107 CM 56645	Anello tenuta coni silenziatore anteriore e tubi seguenti	2
12	107 CM 56651	Silenziatore anteriore	1
13	101 16516 48890	Fascetta fissaggio tubi scarico imboccanti silenziatore anteriore	2
14	BNT 56899	Bullone ∅ 6 MAx40 per fascetta fiss. tubi imbocc. silenz. anteriore	2
15	DNT 47047	Dado ∅ 6 MA per bulloni fiss. fascetta tubi imboccanti silenz. ant.	2
16	BNT 54081	Bullone ∅ 8 MAx35 per fissaggio supporti antivibratori al telaio	3
16	BNT 54081	Bullone ∅ 8 MAx35 per fiss. supp. antivibratori al tubo di scarico	8
17	RNT 55379	Rosetta ∅ 8 per bullone fissaggio supporti antivibratori al telaio	6
18	DN 48101	Dado stop ∅ 8 MA per bulloni fiss. supporti antivibratori al telaio	6
19	SLN 54855	Supporto antivibratore sostegno silenziatore posteriore	2
20	SLN 57351	Supporto antivibratore sostegno tubo imboccante silenz. posteriore	2
21	SLN 54085	Supporto antivibratore sostegno tubo posteriore silenz. anteriore	2
22	SLN 55570	Supporto antivibratore sostegno tubi imboccanti silenz. anteriore	2
23	RDL 54240	Rosetta di sicurezza per bulloni fiss. supporti al telaio silenz. post.	2
23	RDL 54240	Rosetta di sicurezza per bulloni fiss. supp. antivib. al tubo scarico	8
24	GN 54083	Guarnizione per protezione supporti antivibratori	8
25	101/9 16560 54086	Piastrino sostegno supporto antivibratore	32
26	GN 54089	Guarnizione per protezione supporti antivibratori	8
27	GN 54082	Guarnizione per protezione supporti antivibratori	8
28	107 CM 56670	Tubo sinistro imboccante silenziatore anteriore	1
29	107 CM 56673	Tubo destro imboccante silenziatore anteriore	1
30	107 CM 56658	Fascetta fissaggio coni collettori scarico	4
31	107 CM 56644	Anello tenuta coni collettori scarico	2
32	107 MT 56634	Collettore di scarico sinistro	1
33	107 MT 56627	Collettore di scarico destro	1
34	107 MT 54782	Guarnizione per collettore scarico	8
35	107 CM 58550	Paratia per vaschetta destra	1
36	107 CM 58551	Paratia per vaschetta sinistra	1
37	107 CM 57817	Paratia motorino avviamento	1
38	107 CM 57784	Paratia pompa frizione secondaria	1
39	107 CM 57768	Paratia ultimo silenziatore	

N. Fig.	N. di ordinazione	DENOMINAZIONE	Quantità