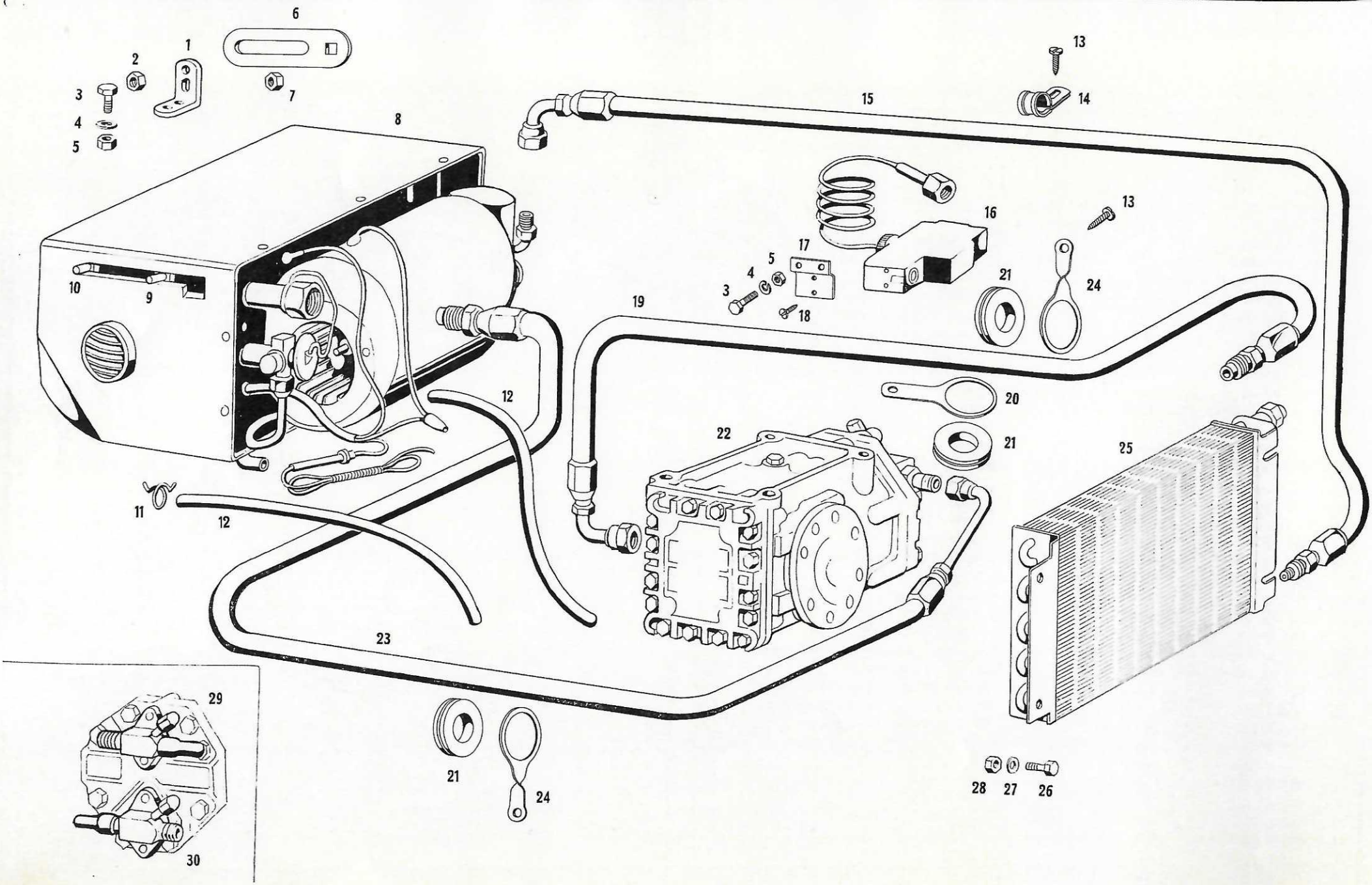
1
2
3
4
5
6
7
8
9
10
11
12
13
14
15
16
17
18
19
20
21
22
23
24
25
26
27
28
29
30

Tavola 33 - Impianto di condizionamento
Table 33 - Conditioning air sistem

Tableau 33 - Conditionement d'air
Tafel 33 - Klimaanlage

N. Fig.	N. di ordinazione	DENOMINAZIONE	Quantità
1	107 BR 58253	Staffa fissaggio evaporatore sul cruscotto	2
2	DNT 58258	Dado Ø 8 MA per fissaggio staffa all'evaporatore	2
3	BNT 47370	Bullone Ø 5 MAx15 per fissaggio staffa evaporatore al cruscotto	4
3	BNT 47370	Bullone Ø 5 MAx15 per fissaggio piastrino porta pressostato	2
4	RSN 38497	Rosetta spaccata Ø 5 per bullone fissaggio staffa evaporatore	4
4	RSN 38497	Rosetta spaccata Ø 5 per bullone fiss. piastrino porta pressostato	2
5	DNT 47369	Dado Ø 5 MA per bullone fissaggio staffa evaporatore	4
5	DNT 47369	Dado Ø 5 MA per bullone fissaggio piastrino porta pressostato	2
6	107 BR 58249	Staffa sostegno evaporatore	2
7	DNT 58259	Dado Ø 6 MA per fissaggio staffa all'evaporatore	2
8	107 BR 57042	Scatola evaporatore	2
9	VNT 58256	Vite Ø 6 MA per fissaggio staffa all'evaporatore	2
10	BNT 58255	Bullone Ø 8 MA per fissaggio staffa all'evaporatore	2
11	FRN 58246	Fascetta Ø 17 per fissaggio tubo scarico evaporatore	2
12	MN 47322	Tubo scarico evaporatore Ø 12x18	2
13	VNT 58239	Vite Ø 4,85 per fissaggio fascetta al telaio	2
13	VNT 58239	Vite Ø 4,85 per fissaggio lamierino passafilo al telaio	1
14	FRN 58238	Fascetta fissaggio tubo dal condensatore all'evaporatore	2
15	107 BR 57355	Tubo Ø 3/8" dal condensatore all'elevatore	1
16	101/9 BR 58097	Pressostato	1
17	107 BR 57722	Piastrino sostegno pressostato	1
18	VNT 49217	Vite Ø 3,58 per fissaggio pressostato al piastrino	2
19	107 BR 57354	Tubo Ø 1/2" dal compressore al condensatore	1
20	107 BR 58240	Lamierino per passafilo guida tubo 5/8" fissato al compressore	1
21	PFN 55212	Passafilo Ø 34x26x2 per lamierino fissato al compressore	1
21	PFN 55212	Passafilo Ø 34x26x2 per lamierino fissato al telaio	1
21	PFN 55212	Passafilo Ø 34x26x2 per lamierino fissato al coperchio testa	3
22	107 BR 54023	Compressore	1
23	107 BR 57352	Tubo Ø 5/8" dal compressore all'evaporatore	1
24	54 5326 53287	Lamierino per passafilo guida tubo 1/2" fissato al telaio	1
24	54 5326 53287	Lamierino per passafilo guida tubo 5/8" fissato al coperchio testa	3
25	107 BR 57308	Condensatore	1
26	BNT 57199	Bullone Ø 4 MA per fissaggio condensatore	4
27	RSN 33189	Rosetta spaccata Ø 4 per bullone fissaggio condensatore	4
28	DNT 47446	Dado Ø 4 MA per bullone fissaggio condensatore	4
29	107 BR 58267	Valvola attacco tubo 5/8"	1
30	107 BR 58263	Valvola attacco tubo 1/2"	1

N. Fig.	N. di ordinazione	DENOMINAZIONE	Quantità