TAVOLA 1 - AIR POLLUTION 1972 - MOTORE
TABLE 1 - AIR POLLUTION 1972 - ENGINE

TABLEAU 1 - AIR POLLUTION 1972 - MOTEUR
TAFEL 1 - AIR POLLUTION 1972 - MOTOR

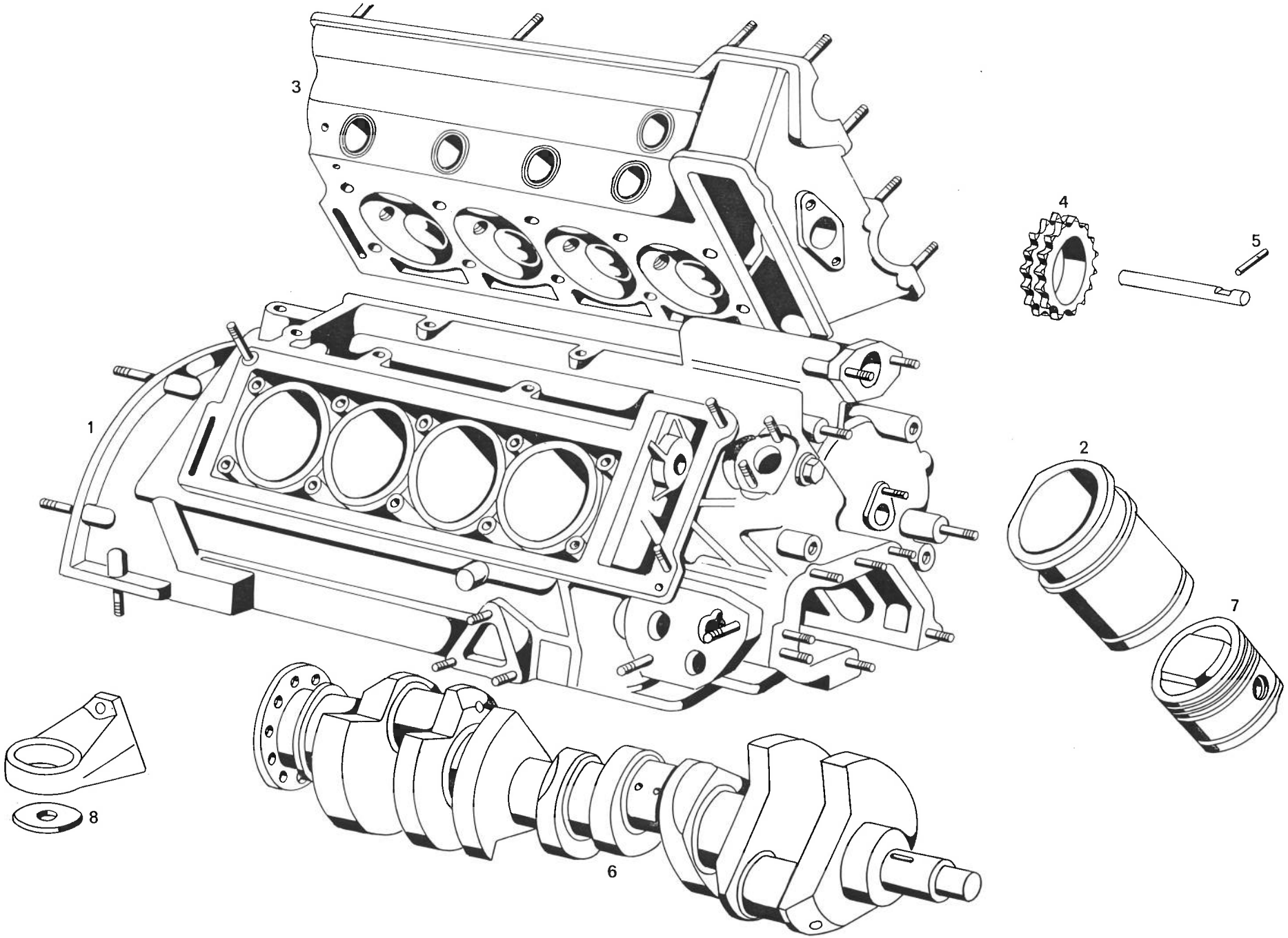

TABLE 1 - AIR POLLUTION 1972 - ENGINE

N. Fig.	N. d'ordinazione	DENOMINAZIONE	Quantità
1	117 CP 117.667	Motore completo tipo 107.11.49	1
1	116/A MB 116.108	Basamento cilindri completo di canne, prigionieri e coppa	1
2	115.03.49 MB 66542	Canna per cilindri interni	4
2	115.03.49 MB 66543	Canna per cilindri esterni	4
3	116/A MT 116.148	Testa cilindri destra completa	1
3	117 MT 117.678	Testa cilindri sinistra completa	1
4	115 MD 115.045	Pignone per tendicatena completo	2
5	SN 67536	Spina ∅ 6 x 31,5 arresto alberino per galloppino nel basam.	1
6	115/A MN 115.264	Albero motore equilibrato	1
7	115.05 MM 70448	Pistone per canna ∅ 93,9	8
8	117 CT 76181	Distanziale sotto zanna anteriore motore	2

TABLEAU 1 - AIR POLLUTION 1972 - MOTEUR
TAFEL 1 - AIR POLLUTION 1972 - MOTOR

N. Fig.	N. d'ordinazione	DENOMINAZIONE	Quantità