TABLE 5 - AIR POLLUTION 1972 - FUEL PIPING AND VENTS

TAFEL 5 - AIR POLLUTION 1972 - BENZIN ROHRLEITUNG UND LUFTLOCH

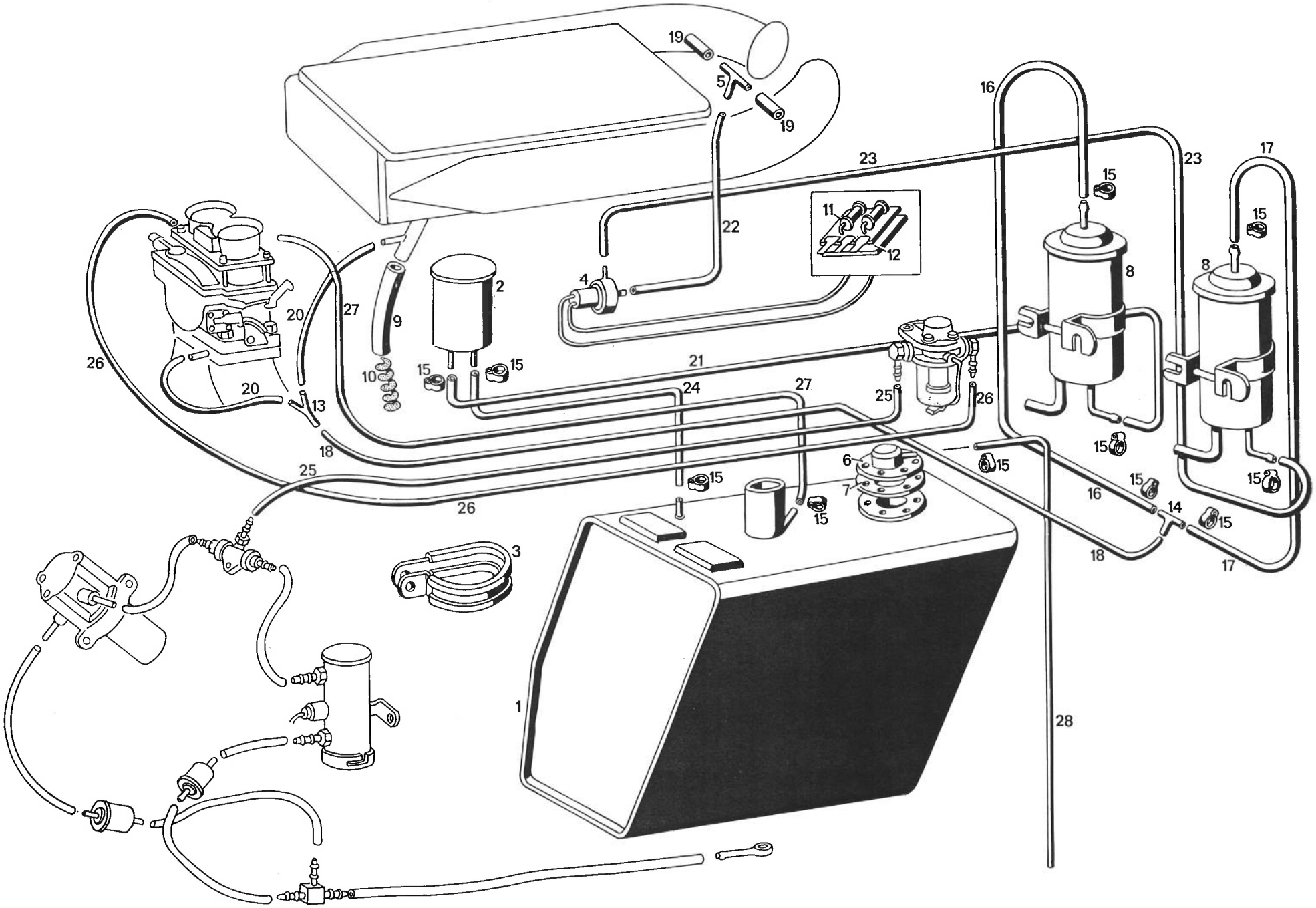

5 - AIR POLLUTION 1972 - TUBAZIONI E SFIATI BENZINA

TABLE 5 - AIR POLLUTION 1972 - FUEL PIPING AND VENTS

N. Fig.	N. d'ordinazione	DENOMINAZIONE	Quantità
1	117 CP 73979	Serbatoio benzina	1
2	115/A CP 72590	Separatore di liquido per serbatoio benzina	1
3	115/A CP 72990	Fascetta completa fissaggio separatore di liquido	1
4	115/A CP 72717	Ventola aspirazione gas benzina completa	1
5	RMN 72859	Raccordo a tre vie sul filtro carburatori	1
6	115/A CP 72550	Valvola di sicurezza serbatoio benzina	1
7	115/A CP 73147	Guarnizione per valvola di sicurezza serbatoio benzina	1
8	115/A CP 72591	Filtro a carbone per vapore benzina	2
9	107/3 MC 66601	Tubo soffiante sul filtro carburatori	1
10	107/3 MC 67758	Retina spegni fiamma tubo soffiante	1
11	115/A BL 73186	Scatola completa per resistenze circuito ventola benzina	1
12	115/A BL 73197	Basetta in gomma per scatola resistenze circuito ventola benzina	1
13	RMN 73842	Raccordo a tre vie dal serbatoio al carburatore e filtro carburatori	1
14	RMN 73026	Raccordo a tre vie sui due filtri carbone per vapori benzina	1
15	FRN 68934	Fascette fissaggio tubi impianto alimentazione	10
16	MN 60008	Manicotto ∅ 8 x 14,5 x 600 dal filtro carbone destro al tre vie	1
17	MN 60008	Manicotto ∅ 8 x 14,5 x 300 dal filtro carbone sinistro al tre vie	1
18	TPN. 60537	Tubo in plastica ∅ 5 x 9 x 900 dal tre vie dei filtri carbone al tre vie sul filtro carburatori	1
19	MN 60008	Manicotto ∅ 8 x 14,5 x 90 tenuta tre vie sul filtro carburatori	2
20	TPN 60537	Tubo in plastica ∅ 5 x 9 x 100 dal tre vie al BLOW BY e al carburatore	2
21	MN 60008	Manicotto ∅ 8 x 14,5 x 1400 dal separatore al filtro carbone destro	1
22	MN 60008	Manicotto ∅ 8 x 14,5 x 500 dallo sfiato sul filtro carburatori alla ventolina aspirazione gas	1
23	MN 60008	Manicotto ∅ 8 x 14,5 x 420 dalla ventolina al filtro carbone sinistro	1
24	MN 60008	Manicotto ∅ 8 x 14,5 x 350 dal serbatoio al separatore	1
25	MN 60008	Manicotto ∅ 8 x 14,5 x 1500 dal tre vie pompa benzina al filtro	1
26	MN 60008	Manicotto ∅ 8 x 14,5 x 1000 dal filtro benzina al 1° carburatore	1
27	MN 60008	Manicotto ∅ 8 x 14,5 x 1400 dal 1° carburatore al serbatoio	1
28	MN 60008	Manicotto ∅ 8 x 14,5 per sfiato serbatoio	1

TABLEAU 5 - AIR POLLUTION 1972 - CONDUITES ESSENCE ET EVENTS

TAFEL 5 - AIR POLLUTION 1972 - BENZIN ROHRLEITUNG UND LUFTLOCH

N. Fig.	N. d'ordinazione	DENOMINAZIONE	Quantità