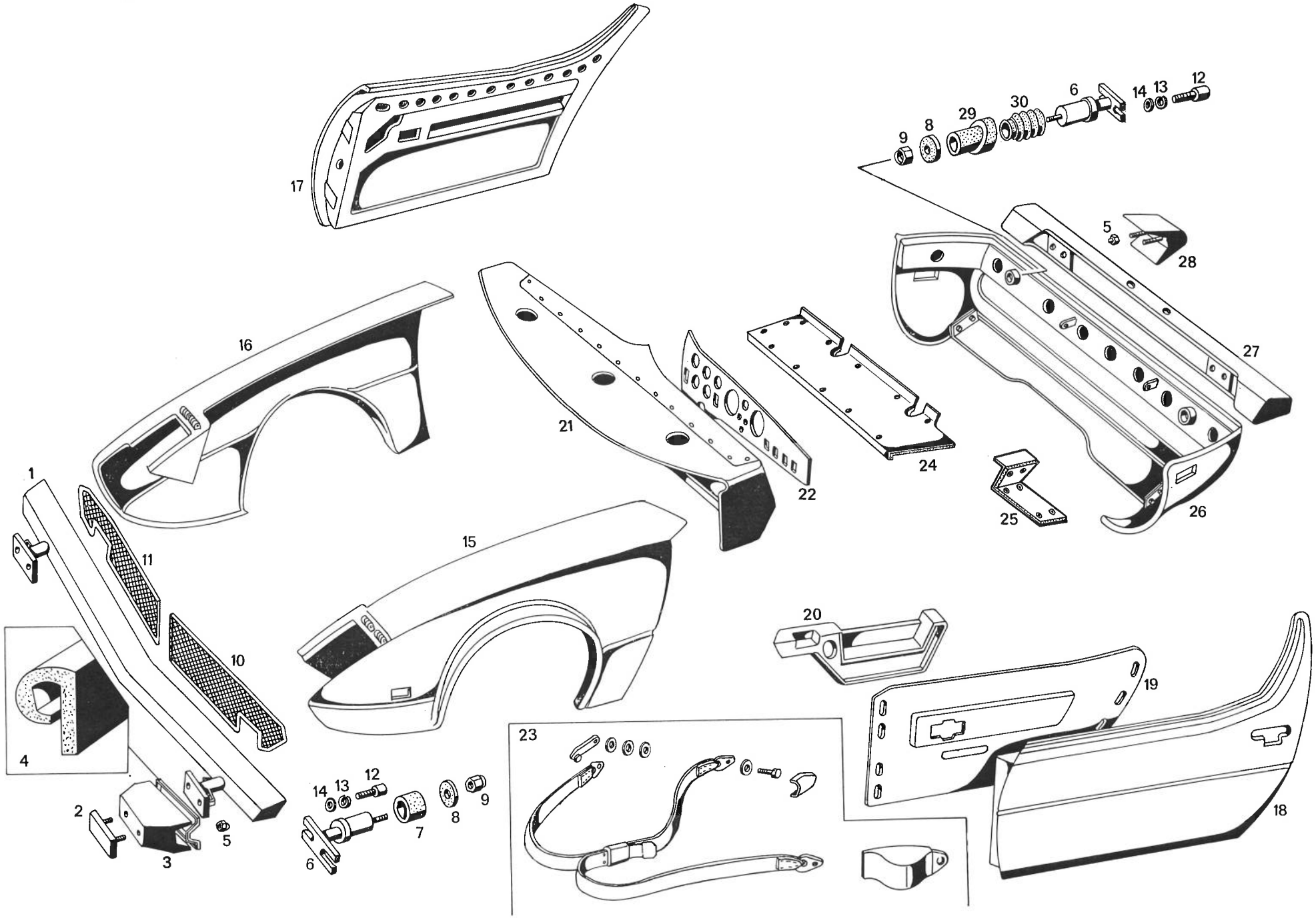
17
9
8
29
30
6
14
13
12
5
28
27
16
21
24
22
25
26
1
11
15
20
10
19
4
23
18
2
3
5
14
13
12
6
7
8
9

TAVOLA 8 - AIR POLLUTION 1972 - CARROZZERIA E RIVESTIMENTI
TABLE 8 - AIR POLLUTION 1972 - BODY AND UPHOLSTERY

N. Fig.	N. d'ordinazione	DENOMINAZIONE	Quantità
1	117 BA 78223	Paraurti anteriore	1
2	117 BA 78211	Paracolpo per rostro paraurti anteriore	2
3	117 BA 78209	Rostro sinistro per paraurti anteriore	1
3	117 BA 78210	Rostro destro per paraurti anteriore	1
4	PRN 70958	Profilato in resina per tenuta rostri anteriori (colore nero) L = mt. 1,00	
5	DST 51417	Dado stop ∅ 6 x 1 fissaggio rostri antetriori e posteriori	8
6	117 BA 79420	Assorbitore di energia per paraurti anteriore e posteriore	4
7	117 BA 78202	Boccola per supporto anteriore assorbitore di energia paraurti anteriore	2
8	GOM 55187	Gommino ∅ 10 x 50 x 8 per ammortizzatore assorbitori di energia	4
9	DST 55754	Dado stop ∅ 12 x 1,75 x 14,8 fissaggio assorb. di energia	4
10	117 BA 79417	Rete per musetto anteriore sinistro	1
11	117 BA 79418	Rete per musetto anteriore destro	1
12	VNT 79953	Bullone ∅ 12 x 1,75 fissaggio paraurti anteriore e post.	8
13	RAT 46736	Rondella elastica ∅ 12 per detto	8
14	RNT 47085	Rondella piana ∅ 12 x 24 x 3 per detto	8
15	117 BT 80045	Parafango anteriore sinistro	1
16	117 BT 80044	Parafango anteriore destro	1
17	117 BT 79472	Portiera destra grezza completa di rinforzo	1
18	117 BT 79473	Portiera sinistra grezza completa di rinforzo	1
19	117 BO 79423	Pannello porta sinistra	1
19	117 BO 79424	Pannello porta destra	1
20	117 BO 79425	Bracciolo porta sinistra	1
20	117 BO 79426	Bracciolo porta destra	1
21	117 BC 78339	Cruscotto grezzo con palpebra in alluminio e montante deformabile	1
21	117 BP 78340	Cruscotto completo di rivestimento	1
22	117 BC 78061	Plancia portastrumenti grezza	1
22	117 BP 78338	Plancia portastrumenti completa di rivestimento	1
23	117 BP 74898	Cintura di sicurezza completa	2
24	117 CM 79016	Paratia protezione ruota di scorta	1
25	117 BA 79938	Paratia di protezione assorbitore di energia destro	1
25	117 BA 79939	Paratia di protezione assorbitore di energia sinistro	1
26	117 BT 80043	Sottoscocca completa di cantonali e ossature	1
27	117 BA 78222	Paraurti posteriore	1
28	117 BA 78207	Rostro per paraurti posteriore	2
29	117 BA 78203	Boccola per supporto assorbitore di energia paraurti post.	2
30	117 BA 78913	Soffietto per paraurti posteriore	2

TABLEAU 8 - AIR POLLUTION 1972 - CAROSSERIE ET RECOUVREMENT
TAFEL 8 - AIR POLLUTION 1972 - KAROSSERIE UND VERKLEIDUNG

N. Fig.	N. d'ordinazione	DENOMINAZIONE	Quantità