Tavola 3 - Organi mobili del motore
Table 3 - Moving parts

Tableau 3 - Organes mobiles du moteur
Tafel 3 - Triebwerksteile

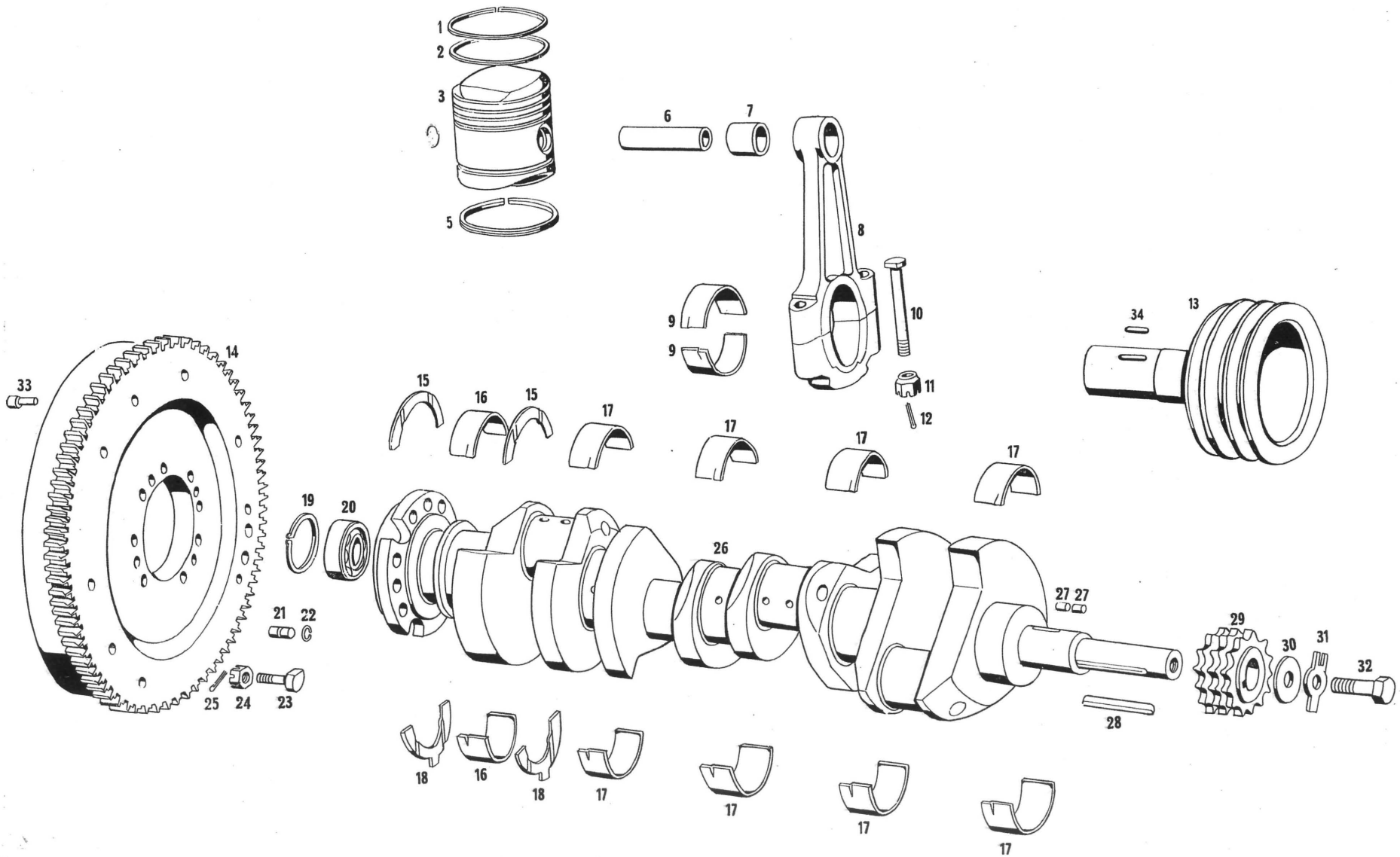

Tavola 3 - Organi mobili del motore
Table 3 - Moving parts

Tableau 3 - Organes mobiles du moteur
Tafel 3 - Triebwerksteile

N. Fig.	N. di ordinazione	DENOMINAZIONE	Quantità
1	115 MM 64207	Segmento di tenuta con gradino	8
2	115 MM 64206	Segmento di tenuta conico	8
3	115 MM 64204	Pistone per canna Ø 93,9	8
4	107 MM 57318	Fermo per spinotto	16
5	115 MM 64208	Raschia olio superiore	8
5	115 MM 64209	Raschia olio inferiore	8
6	101 2702 46431	Spinotto per pistone	8
7	103 2520 52032	Boccola per biella	8
8	107 2502 54705	Biella e cappello	8
9	107 2504 52011	Bronzina per biella	16
10	104 2530 52185	Bullone per biella	16
11	C 114 MM 66790	Dado autobloccante per biella	16
12	CN 43776	Copiglia per dadi biella (solo fino a giugno '68 per dadi non autobloccanti	16
13	115 MM 63211	Puleggia sull'albero motore	1
14	107/1 MM 60309	Volano motore per frizione da 9"½ BIDISCO	1
14	107/1 MM 62549	Volano motore per frizione da 10"½ con angus tagliato (fino alla 300ª vettura)	1
14	107/1 MM 65984	Volano motore per frizione da 10"½con angus intero (dalla 301ª vettura)	2
15	101 2430 48737	Rondella di rasamento superiore per cuscinetto posteriore	2
16	101/3 2422 48728	Cuscinetto posteriore albero motore	2
17	103 2421 50484	Cuscinetto di banco centrale e anteriore	8
18	101 2432 48738	Rondella di rasamento inferiore per cuscinetto posteriore	2
19	ART 46284	Anello d'arresto sull'albero motore	1
20	CSC 46424	Cuscinetto sull'albero motore lato posteriore	1
21	GRN 44931	Grano fra volano e albero motore	1
22	ART 49644	Anello d'arresto per grano volano	1
23	BN 50546	Bullone Ø 9 x 1,25 x 24 fissaggio volano all'albero motore con angus tagliato	11
23	BN 65982	Bullone fissaggio volano all'albero motore con angus intero	8
24	DCN 33939	Dado coronato Ø 9 x 1,25 per bullone fissaggio volano	11
24	RDL 65983	Rondella doppia linguetta per bullone fiss. volano con angus intero	8
25	CN 43776	Copiglia per dadi coronati fissaggio volano	11
26	107 MM 53992	Albero motore con angus tagliato fino alla 300ª vettura	1
26	107/3-MM-67068	Albero motore con angus intero dalla 301ª vettura	1
27	RUL 55977	Rullino Ø 5 traino pompa olio	2
28	101 2122 47645	Linguetta per ingranaggio catena sull'albero motore	1
29	103 3502 49731	Ingranaggio per catena tripla sull'albero motore	1
30	RN 57168	Rondella Ø 12,5 per bullone fissaggio puleggia	1
31	RDL 55575	Rondella di sicurezza Ø 13 per bullone fissaggio puleggia	1
32	BNT 65419	Bullone Ø 12 x 1,25 fissaggio puleggia sull'albero motore	1
33	GRN 61848	Grano centraggio frizione 9" ½ BIDISCO	4
33	GRN 62551	Grano centraggio frizione 10" ½ « Borg-Beck »	4
34	RUL 47881	Rullino Ø 3 x 19,8 per traino ingranaggio pompa olio di recupero	1

N. Fig.	N. di ordinazione	DENOMINAZIONE	Quantità