Tavola 12 - Comando cambio
Table 12 - Transmission control

Tableau 12 - Commande de la boîte de vitesse
Tafel 12 - Getriebe Schaltung

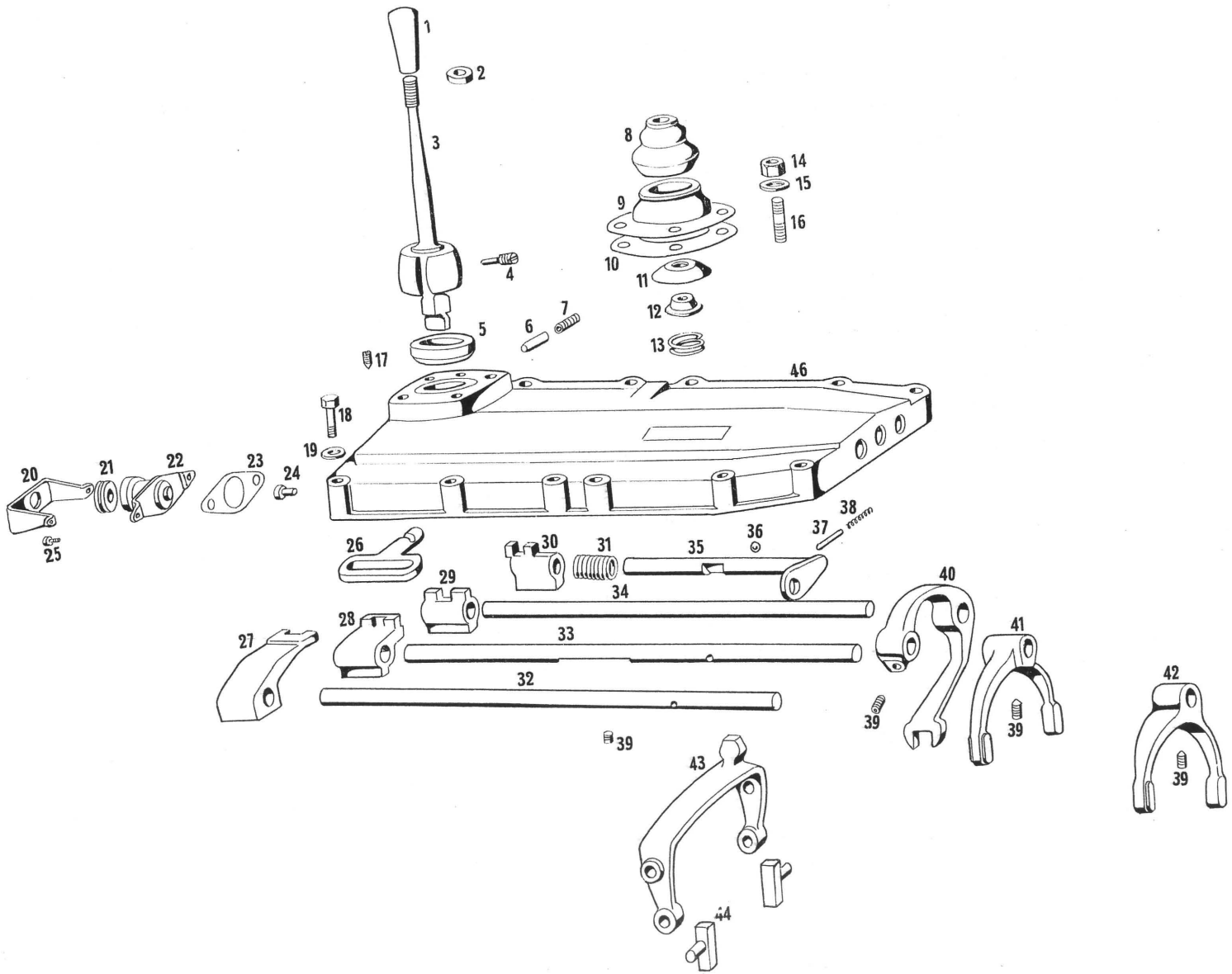

Tavola 12 - Comando cambio
Table 12 - Transmission control

Tableau 12 - Commande de la boîte de vitesse
Tafel 12 - Getriebe Schaltung

N. Fig.	N. di ordinazione	DENOMINAZIONE	Quantità
1	101/7 TC 54380	Pomello per leva comando cambio	1
1	115 TC 66451	Pomello per leva comando cambio solo per leva 66450	1
2	107 TC 67867	Controdado per pomello	1
3	115 TC 66449	Leva comando cambio fino alla vettura N.° 322 - Aprile 68	1
3	115 TC 66450	Leva comando cambio dalla vettura N.° 324 - Maggio 68	1
4	107 TC 58020	Spina di sicurezza sulla leva comando cambio	1
5	107 TC 58838	Semisfera inferiore	1
6	107 TC 58839	Grano per nottolino tenuta leva in folle	1
7	107 TC 58840	Molla per grano nottolino folle	1
8	107 TC 58841	Parapolvere per leva comando	1
9	107 TC 58842	Flangia tenuta parapolvere	1
10	107 TC 58843	Guarnizione per flangia	1
11	107 TC 58844	Calotta tenuta molla leva comando	1
12	107 TC 58845	Disco per molla leva comando	1
13	107 TC 58846	Molla per leva di comando	1
14	DNT 47031	Dado 8x1,25 fissaggio flangia tenuta leva di comando	4
15	RNT 45680	Rondella 8x1 per detto	4
16	PN 46469	Prigioniero per detto	4
17	107 TC 58847	Grano di fermo sulla leva	1
18	BNT 47014	Bullone 8x1,25 fissaggio coperchio alla scatola	12
19	RNT 45680	Rondella 8x1 per detto	12
20	101/7 TC 54522	Lamierino tenuta passafilo interruttore retromarcia	1
21	PFN 45003	Passafilo sull'interruttore retromarcia	1
22	8828 49536	Interruttore retromarcia	1
23	107 TC 58848	Guarnizione per interruttore	1
24	107 TC 56542	Prolunga per comando interruttore	1
25	VNT 48934	Vite fissaggio interruttore	2
26	107 TC 58849	Nottolino per leva comando cambio	1
27	107 TC 58850	Nottolino per 5ª velocità	1
28	107 TC 58851	Nottolino per 3ª - 4ª velocità	1
29	107 TC 58852	Notolino per 1ª - 2ª velocità	1
30	107 TC 58853	Nottolino per retromarcia	1
31	107 TC 58854	Molla distanziale per nottolino 5ª velocità	1
32	107 TC 58855	Asta com. retromarcia	1
33	107 TC 58856	Asta comando 1° - 2ª velocità	1
34	107 TC 58857	Asta comando 3ª - 4ª velocità	1
35	107 TC 58858	Asta comando 5° velocità	1
36	SFN 44745	Sfera sulle aste	6
37	107 TC 58859	Grano arresto aste	4
38	107 TC 58860	Molla per grano arresto aste	4
39	107 TC 58861	Grano per nottolini comando marce	7
40	107 TC 58862	Forcella comando retromarcia	1
41	107 TC 58863	Forcella comando 1° - 2ª velocità	1
42	107 TC 58864	Forcella comando 3ª - 4ª velocità	1
43	107 TC 58865	Forcella comando 5ª velocità	1
44	107 TC 58866	Tasselli sulla forcella 5ª	2
46	107 TC 58867	Coperchio scatola cambio	1

N. Fig.	N. di ordinazione	DENOMINAZIONE	Quantità