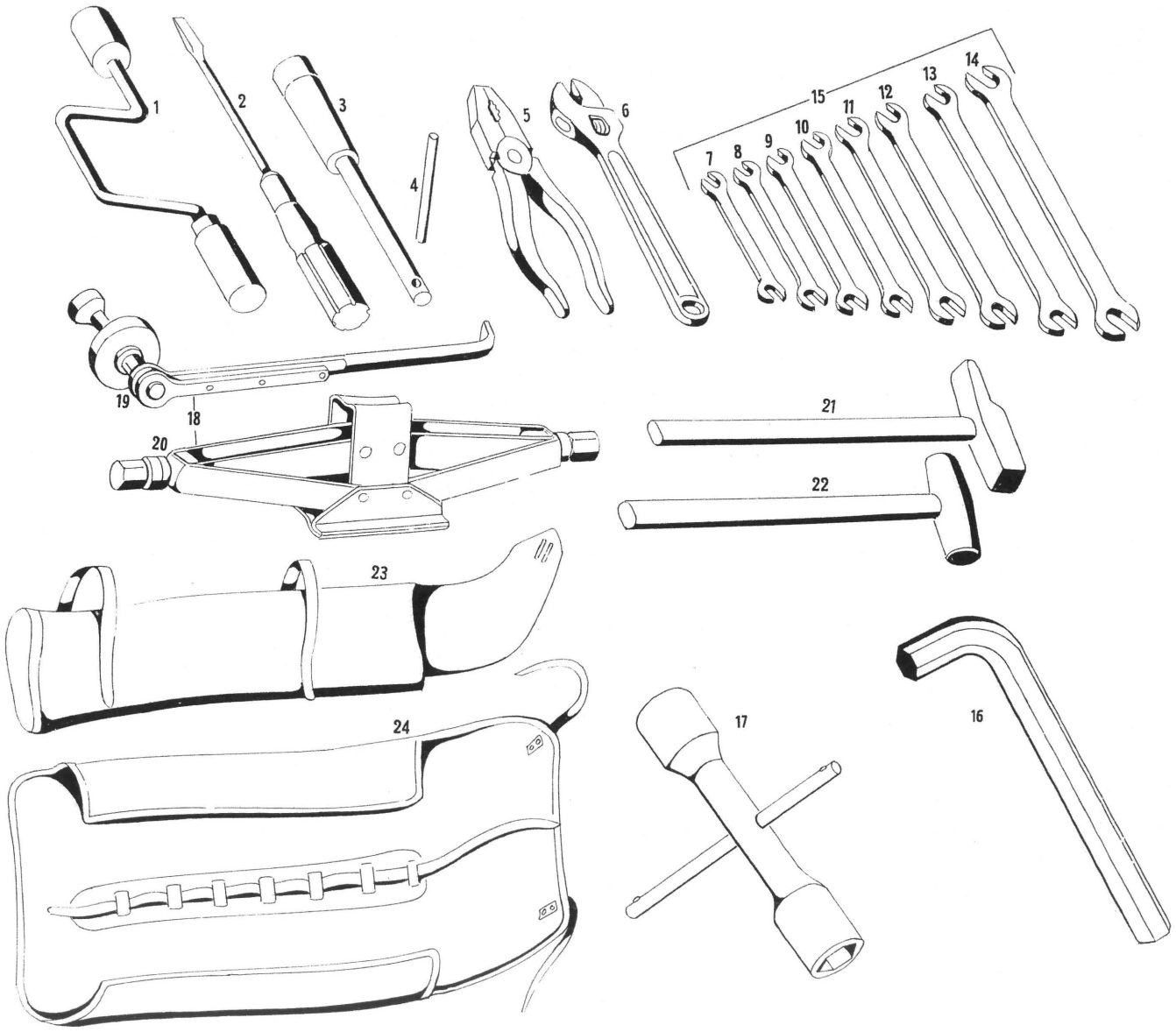
1
2
3
4
5
6
7
8
9
10
11
12
13
14
15
16
17
18
19
20
21
22
23
24

Tavola 44 - Attrezzi
Table 44 - Tools

Tableau 44 - Outils
Tafel 44 - Werkzeug

N. Fig.	N. di ordinazione	DENOMINAZIONE	Quantità
1	30032 47362	Chiave curva per dadi ruote turbo sports (è sostituita dal 19)	1
2	30130 33994	Cacciavite	1
3	115 VA 66832	Chiave snodata per candele	1
5	30140 33995	Pinza universale	1
6	30042 34917	Chiave a rullino	1
7	30061 51012	Chiave fissa da 6-7	1
8	30062 51013	Chiave fissa da 8-9	1
9	30063 51014	Chiave fissa da 10-11	1
10	30064 51015	Chiave fissa da 12-13	1
11	30065 51016	Chiave fissa da 14-15	1
12	30066 51017	Chiave fissa da 16-17	1
13	30067 51018	Chiave fissa da 18-19	1
14	30068 51019	Chiave fissa da 20-22	1
15	30045 39507	Serie competa chiavi fisse 6-22	1
16	115 VA 66913	Chiave brugola ch. 17 per tappi scarico olio	1
17	30056 48187	Chiave per carburatori	1
18	107 VA 56707	Crik completo per sollevamento vettura	1
19	107 VA 58398	Chiave per chik e per dadi ruote a colonnetta	1
20	107 VA 58397	Crik	1
21	30125 34219	Martello di acciaio	1
22	30126 50446	Martello di piombo per dadi ruote a raggi	1
23	107 VA 57666	Busta per crik	1
24	30002 33996	Busta per attrezzi	1

N. Fig.	N. di ordinazione	DENOMINAZIONE	Quantità