TAVOLA 1 - BLOCCO MOTORE
TABLE 1 - ENGINE HOUSING

TABLEAU 1 - BLOC MOTEUR
TAFEL 1 - MOTORGEHÄUSE

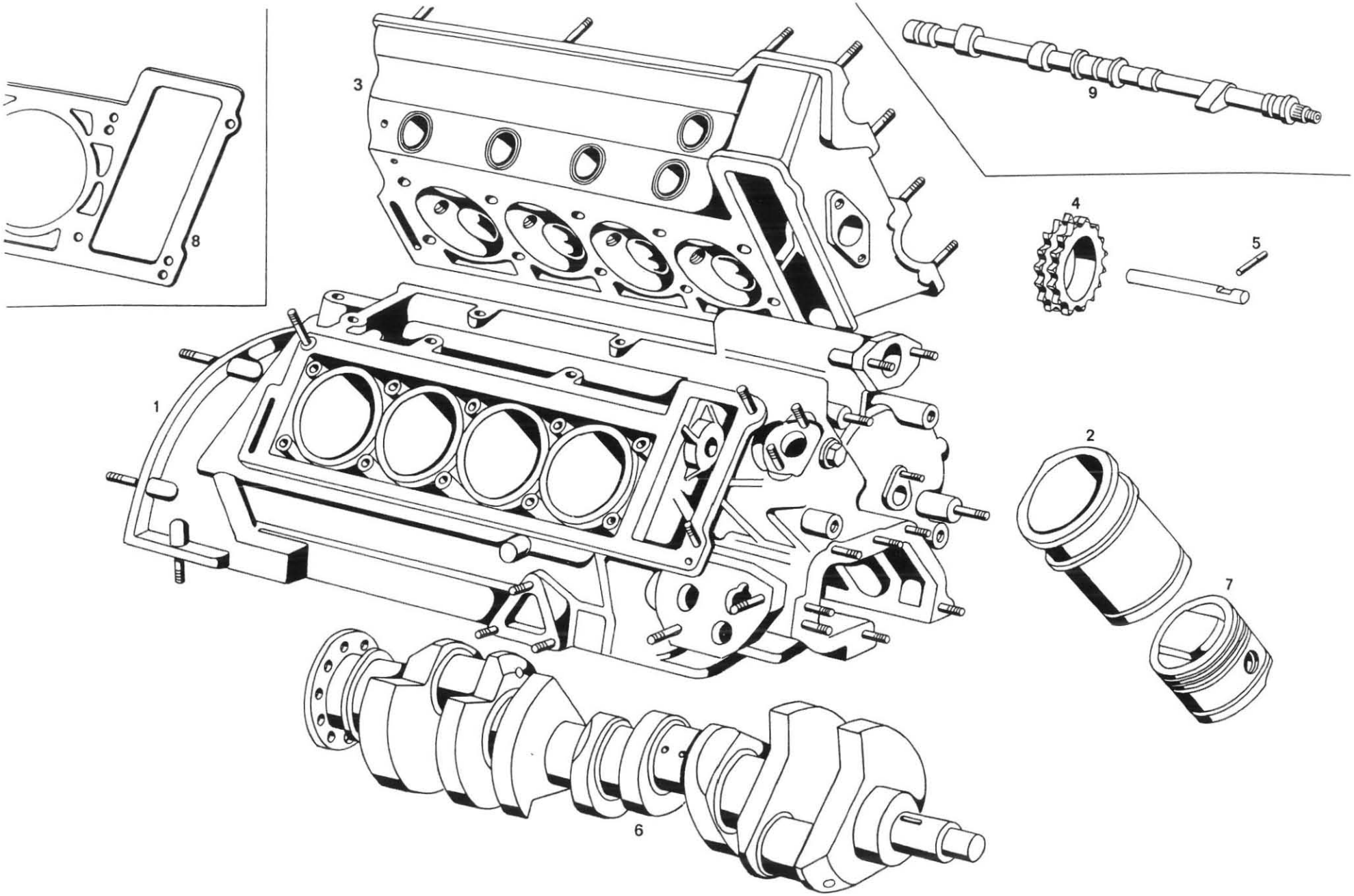

TAVOLA 1 - BLOC MOTEUR
TABLE 1 - MOTORGEHÄUSE

N. Fig.	N. d'ordinazione	DENOMINAZIONE	Quantità
1	116. M. 116.220	Motore completo tipo 107.13.49	1
1	116/A. MB. 116.108	Basamento cilindri completo di canne e prigionieri . .	1
2	115/49. MB. 66542	Canna per cilindri interni	4
2	115/49. MB. 66543	Canna per cilindri esterni	4
3	116/A. MT. 116.148	Testa cilindri destro completa prigionieri e guide valvole	1
3	116/A. MT. 116.192	Testa cilindri sinistra completa prigionieri e guide valvole	1
4	115. MD. 115.045	Pignone per tendicatena completo	2
5	SN. 67536	Spina ∅ 6 x 35 arresto albero galloppino nel basamento .	1
6	115/A. MM. 115.264	Albero motore equilibrato	1
7	115.05. MM. 70448	Pistone ∅ 93,9 per canna cilindri	8
8	107/1. MT. 62822	Guarnizione per testa cilindri destra	1
8	107/1. MT. 62823	Guarnizione per testa cilindri sinistra	1
9	115. MD. 67275	Albero distribuzione testa destra lato aspirazione . .	1
9	115. MD. 67273	Albero distribuzione testa sinistra lato aspirazione . .	1
9	115. MD. 67182	Albero distribuzione testa destra lato scarico . . .	1
9	115. MD. 67183	Albero distribuzione testa sinistra lato scarico . . .	1

TABLEAU 1 - BLOCCO MOTORE
TAFEL 1 - ENGINE HOUSING

N. Fig.	N. d'ordinazione	DENOMINAZIONE	Quantità