Tavola 3 - Organi mobili del motore
Table 3 - Moving parts

Tableau 3 - Organes mobiles du moteur
Tafel 3 - Triebwerksteile

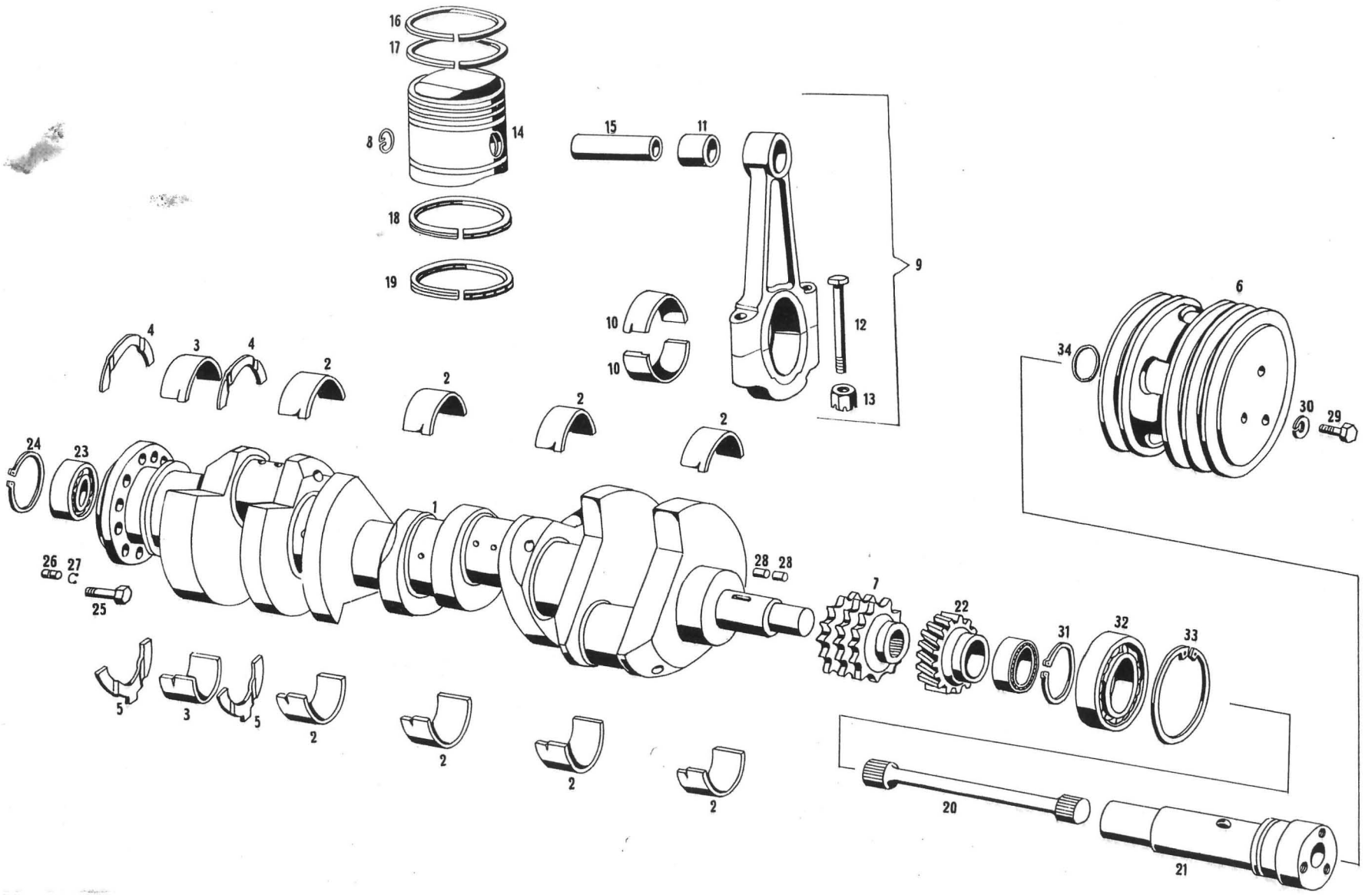

Tavola 3 - Organi mobili del motore
Table 3 - Moving parts

Tableau 3 - Organes mobiles du moteur
Tafel 3 - Triebwerksteile

N. Fig.	N. d'ordinazione	DENOMINAZIONE	Quantità
1	107/3 MM 67250	Albero manovella	1
1	116 MM 116010	Complessivo albero manovella	1
2	103 2412 50484	Cuscinetto di banco centrale	8
3	101 2422 48728	Cuscinetto post. albero motore	2
4	101 2430 48737	Rondella di rasamento superiore per cuscinetto posteriore albero motore	2
5	101 2432 48738	Rondella di rasamento inferiore per cuscinetto posteriore albero motore	2
6	107/3 MM 67249	Puleggia ant. albero motore	1
7	107/3 MM 67251	Ingranaggio comando distribuzione sull'albero motore	1
8	107 MM 57318	Fermo per spinotto	16
9	107 MM 54705	Biella e cappello	8
9	116 MM 116008	Biella e cappello completa di bulloni e boccola	8
9	116 MM 116009	Complessivo biella con spinotto e boccola	8
10	107 2504 52011	Bronzina per biella	16
11	103 2520 52032	Boccola per biella	8
12	104 2530 52185	Bullone per biella	16
13	103 2532 50756	Dado per biella	16
14	107/2 MM 64056	Pistone per canna ∅ 88 4200 cc.	8
14	115 0349 MM 70449	Pistone per canna ∅ 93,9 - 4700 cc.	8
15	101 2702 46431	Spinotto per pistone	8
16	107 2754 53989	Segmento di tenuta con gradino 4200 cc.	8
16	115 0349 MM 71826	Segmento di tenuta con gradino (superiore) 4700 cc.	8
17	107 2754 53990	Segmento di tenuta conico 4200 cc.	8
17	115 0349 MM 70656	Segmento di tenuta conico (inferiore 4700 cc.	8
18	107 2804 53991	Raschiaolio 4200 cc.	8
19	107/2 MM 63305	Raschiaolio 4200 cc.	8
19	115 0349 MM 70657	Raschiaolio 4700 cc.	8
20	107/3 MM 67252	Barra di traino puleggia ant.	1
21	107/3 MM 67253	Mozzo per puleggia ant.	1
22	107/3 MM 67254	Ingranaggio primario comando spinterogeno	1
23	GSC 46424	Cuscinetto 17 x 47 x 14 sull'albero motore lato posteriore	1
24	ART 46284	Sieeger 47 I sull'albero motore parte post.	1
25	PN 65982	Bullone fissaggio volano all'albero motore	8
26	GRN 44931	Grano 10 x 15 fra volano e albero manovella	1
27	ART 49644	Anello di fermo 8,5 per detto	1
28	RUL 55977	Rullino 5 x 5 per trascinamento ingranaggio olio	2
29	BNT 47018	Bulloni ∅ 8 x 1,25 x 16 per fissaggio puleggia al mozzo	4
30	RSN 32635	Rondella spaccata ∅ 8,4 x 15,5 x 1,5 per detto	4
31	ART 49584	Anello d'arresto ∅ 40 E per tenuta cuscinetto al mozzo	1
32	CSC 49764	Cuscinetto 20 x 47 x 14 sulla puleggia tendicinghia	1
33	ART 46284	Anello d'arresto ∅ 47 per detto	1
34	GOM 55510	Gommino ∅ 25,12 x 28,58 x 1,78 per puleggia anteriore	1

N. Fig.	N. d'ordinazione	DENOMINAZIONE	Quantità