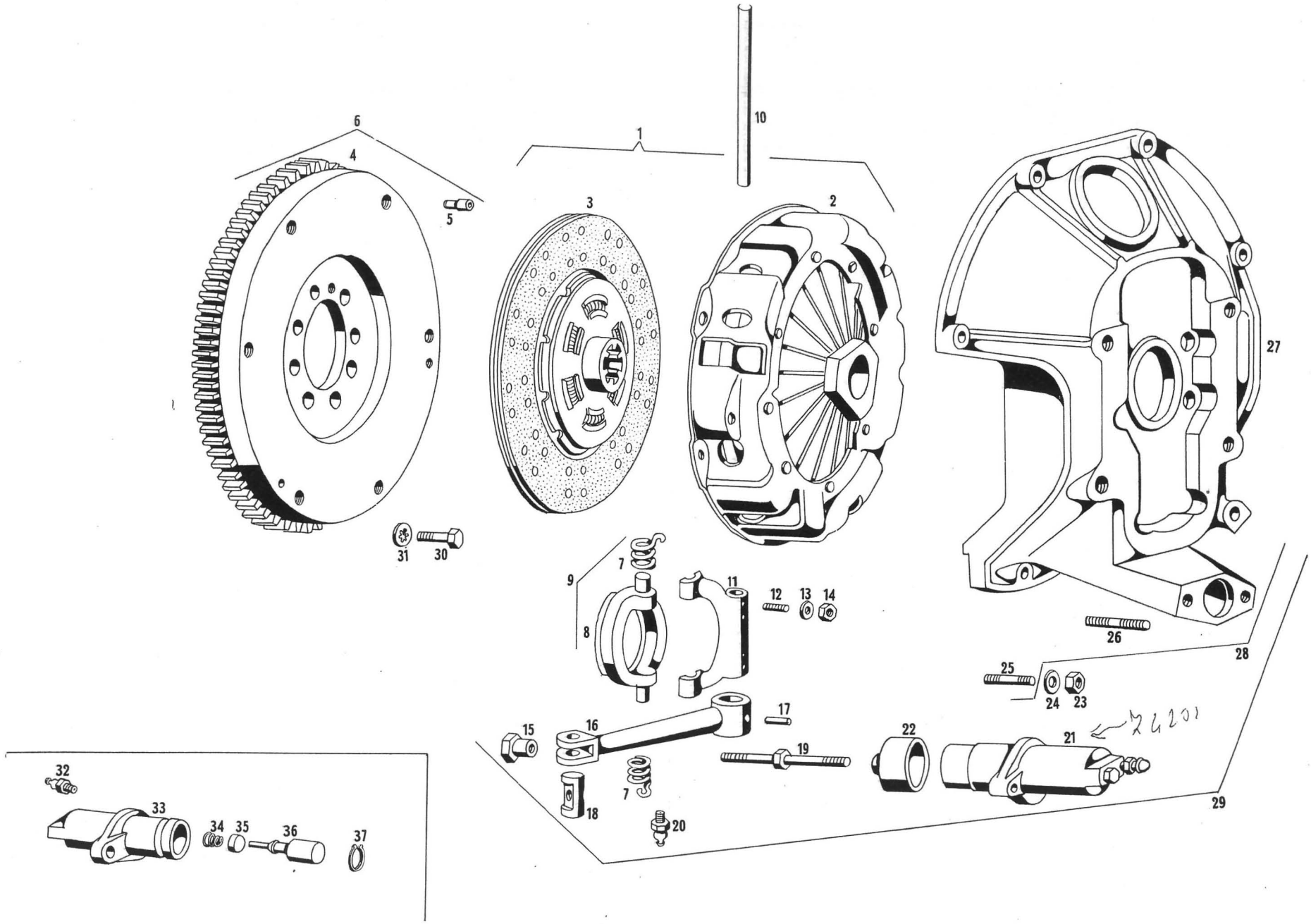
1
2
3
4
5
6
7
8
9
10
11
12
13
14
15
16
17
18
19
20
21
22
23
24
25
26
27
28
29
30
31
32
33
34
35
36
37
26201

Tavola 10 - Frizione
Table 10 - Clutch

Tableau 10 - Embrayage
Tafel 10 - Kupplung

N. Fig.	N. d'ordinazione	DENOMINAZIONE	Quantità
1	107/A TF 62335	Complessivo frizione Borg e Beck da 10"½	1
2	107/A TF 67154	Coperchio frizione completo	1
3	107/A TF 62336	Disco ferodo completo	1
4	107/2 MM 65984	Volano motore per frizione	1
5	GRN 62551	Grano 8 x 7 x 23 centraggio frizione sul volano	3
6	116 MM 116007	Volano motore completo di grano	1
7	101/4 TF 51171	Molla a spillo sul pattino	2
8	107/A TF 67032	Pattino comando frizione	1
9	107/A TF 68453	Assieme pattino completo di molle	1
10	101/9 TF 55547	Albero porta forcella comando frizione	1
11	101 TF 48050	Leva a forcella	1
12	SN 46652	Spina conica 5 x 27 tenuta leva a forcella	2
13	RAT 45678	Rondella elastica ∅ 5 x 0,5 per detto	2
14	DNT 47046	Dado ∅ 5 x 0,8 x 4 per detto	2
15	DN 46474	Dado 8 x 1 x 14,5 fine corsa puntalino comando frizione	1
16	109 TF 57407	Leva sull'albero comando frizione	1
17	SN 46473	Spina cilindrica 6 x 31 fissaggio leva sull'albero	1
18	101 TF 48111	Perno sulla leva	1
19	107/A TF 67379	Puntalino comando pompa secondaria	1
20	IN 58389	Ingrassatore 12 x 1,5 sull'albero porta forcella	1
21	101/9 TF 68406	Pompa secondaria 7/8 comando frizione	1
22	101/9 TF 58735	Cappuccio parapolvere sulla pompa	1
23	DNT 47064	Dado 8 x 1 x 6,5 tenuta pompa alla campana frizione	2
24	RAT 45680	Rondella 8 x 15 x 0,5 per detto	2
25	PN 45832	Prigioniero ∅ 12 x 1,5 x 60	4
26	PN 68975		
27	107/A TF 67033	Campana frizione supporto cambio S.5-20	1
27	115 TF 63403	Campana frizione supporto cambio S.5-325	1
28	116 TF 116027	Campana frizione completa di prigionieri S.5-20	1
28	115 TF 115013	Campana frizione completa prigionieri S.5-325	1
29	116 TF 1116028	Complessivo campana e comandi frizione S.5-20	1
29	115 TF 115014	Complessivo campana e comandi frizione S.5-325	1
30	BNT 65421	Bullone 10 x 1,25 x 30 fissaggio frizione al volano	6
31	RDI 54211	Rondella dentellata interna ∅ 10 per detto	6
32	107 FA 58418	Tappo sfiato sulla pompa	1
33	101/9 TF 58731	Corpo pompa (completo di boccola)	1
34	101/9 TF 58732	Molla sul pistone pompa secondaria frizione	1
35	101/9 TF 58733	Gommino sul pistone pompa secondaria frizione	1
36	101/9 TF 58734	Pistone pompa seconda frizione	1
37	ART 47043	Anello d'arresto sulla pompa	1

N. Fig.	N. d'ordinazione	DENOMINAZIONE	Quantità