Tavola 15 - Ruotismi cambio S5 325
Table 15 - Transmission gears S5 325

Tableau 15 - Engrenages de la boîte S5 325
Tafel 15 - Getriebe Innenteile S5 325

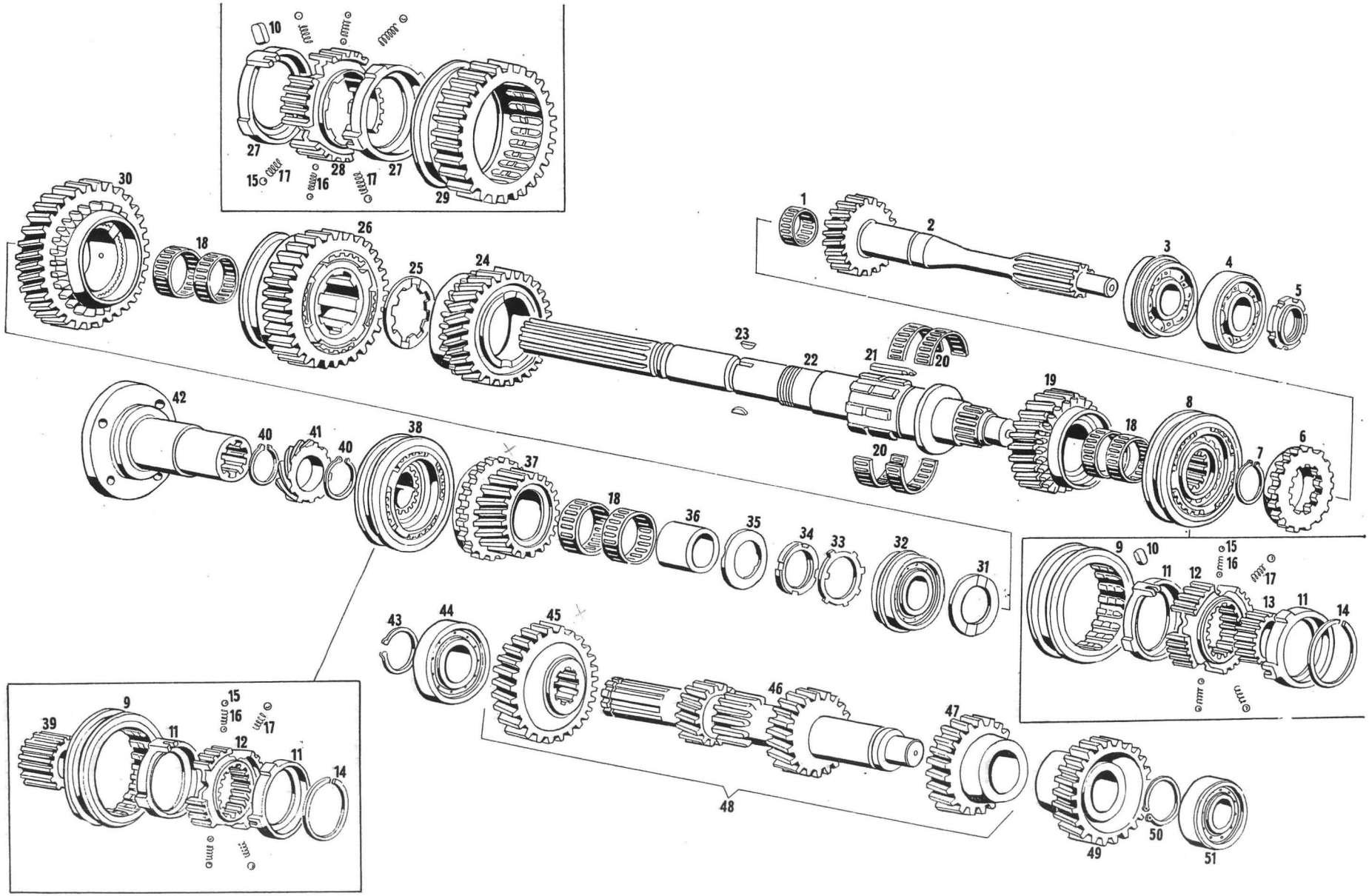

Tavola 15 - Ruotismi cambio S5 325 Tableau 15 - Engrenages de la boîte S5 325
Table 15 - Transmission gears S5 325 Tafel 15 - Getriebe Innenteile S5 325

N. Fig.	N. d'ordinazione	DENOMINAZIONE	Quantità
1	RUL 58924	Boccola a rullini 30x37x18 sull'albero primario	1
2	107 TC 58940	Albero presa continua con S-5-325/22	1
2	107/A TC 66516	Albero presa continua con S-5-325/27	1
3	CSC 58920	Cuscinetto a rulli con anello arresto 50x90x20	1
4	CSC 42535	Cuscinetto a sfere 50x90x20	1
5	107 TC 58941	Ghiera sull'albero presa continua tenuta cuscinetti	1
6	107 TC 58942	Innesto 4ª velocità	1
7	107 TC 58943	Anello distanziale sull'albero secondario	1
8	107 TC 58944	Sincronizzatore completo per 3ª e 4ª velocità	1
9	107 TC 58945	Manicotto sincronizzatore	2
10	107 TC 58946	Nottolino d'arresto per sincronizzatore	5
11	107 TC 58947	Anello sincronizzatore 3ª e 4ª velocità	3
12	107 TC 58948	Mozzo per manicotto sincronizzatore 3ª e 4ª velocità	2
13	107 TC 58949	Manicotto per mozzo sincronizzatore	1
14	107 TC 58950	Anello di fermo sui sincronizzatori	6
15	SFN 58919	Sfera Ø per sincronizzatori	18
16	107 TC 58951	Molla per sincronizzatore esterno	6
17	107 TC 58952	Molla per sincronizzatore interno	6
18	107 TC 58953	Gabbia a rullini speciale per ingranaggi 1ª - 3ª - 5ª velocità	6
19	107 TC 58954	Ingranaggio secondario 3ª	1
20	107 TC 58955	Gabbia a rullini in 2 metà per ingranaggio 2ª	2
21	107 TC 48956	Linguetta tenuta distanziale 1ª - 2ª velocità	1
22	107 TC 58957	Albero secondario	1
23	107 TC 58958	Linguetta sull'albero secondario	1
24	107 TC 58959	Ingranaggio secondario 2ª	1
25	107 TC 58960	Distanziale per innesto	1
26	107 TC 58961	Ingranaggio completo di sincronizzatori per 1ª e 2ª	1
27	107 TC 58962	Anello siicronizzatore 1ª - 2ª	2
28	107 TC 58963	Mozzo per manicotto sincronizzatore	1
29	107 TC 58964	Manicotto sincronizzatore 1ª e 2ª	1
30	107 TC 58965	Ingranaggio secondario 1ª velocità	1
31	107 TC 58966	Distanziale per ingranaggio 1ª velocità	1
32	CSC 58936	Cuscinetto a sfere 40x80x18 con anello arresto sull'albero secnodario	1
33	RL 58939	Rondella di sicurezza per ghiera sull'albero secondario	1
34	GH 58938	Ghiera 40x1,5 sull'albero secondario	1
35	107 TC 58967	Distanziale per ingranaggio 5ª velocità	1
36	107 TC 58968	Boccola per ingranaggio 5ª velocità	1
37	107 TC 58969	Ingranaggio 5ª velocità	1
38	107 TC 5970	Sincronizzatore completo 5ª velocità	1
39	107 TC 58971	Manicotto per mozzo sincronizzatore	1
40	ART 58972	Anello d'arresto 25 Ex2,5 sull'albero secondario	2
41	107 TC 58973	Ingranaggio primario conta Km. Z.6	1
42	107 TC 58974	Manicotto con flangia attacco albero trasmissione	1
43	ART 58975	Anello d'arresto 32 Ex2,5 sull'albero intermedio	1
44	CSC 58937	Cuscinetto conico a rulli 35x72x17 sull'albero intermedio	1
45	107 TC 58976	Ingranaggio primario 5ª velocità	1
46	107 TC 58977	Albero intermedio	1
47	107 TC 58978	Ingranaggio primario 3ª velocità	1
48	107 TC 58979	Complessivo albero intermedio completo di ingranaggi	1
49	107 TC 58980	Ingranaggio primario 4ª velocità con S-5-325/22	1
49	107/A TC 66571	Ingranaggio primario 4ª velocità con S-5-325/27	1
50	ART 58981	Anello d'arresto 42 Ex1,75 sull'albero intermedio	1
51	CSC 51312	Cuscinetto conico a rulli 25x62x17 sull'albero intermedio	1

N. Fig.	N. d'ordinazione	DENOMINAZIONE	Quantità