Tavola 43 - Sedili e rivestimenti
Table 43 - Seats and upholstery

Tableau 43 - Sieges et recouvrement
Tafel 43 - Sitze und verkleidung

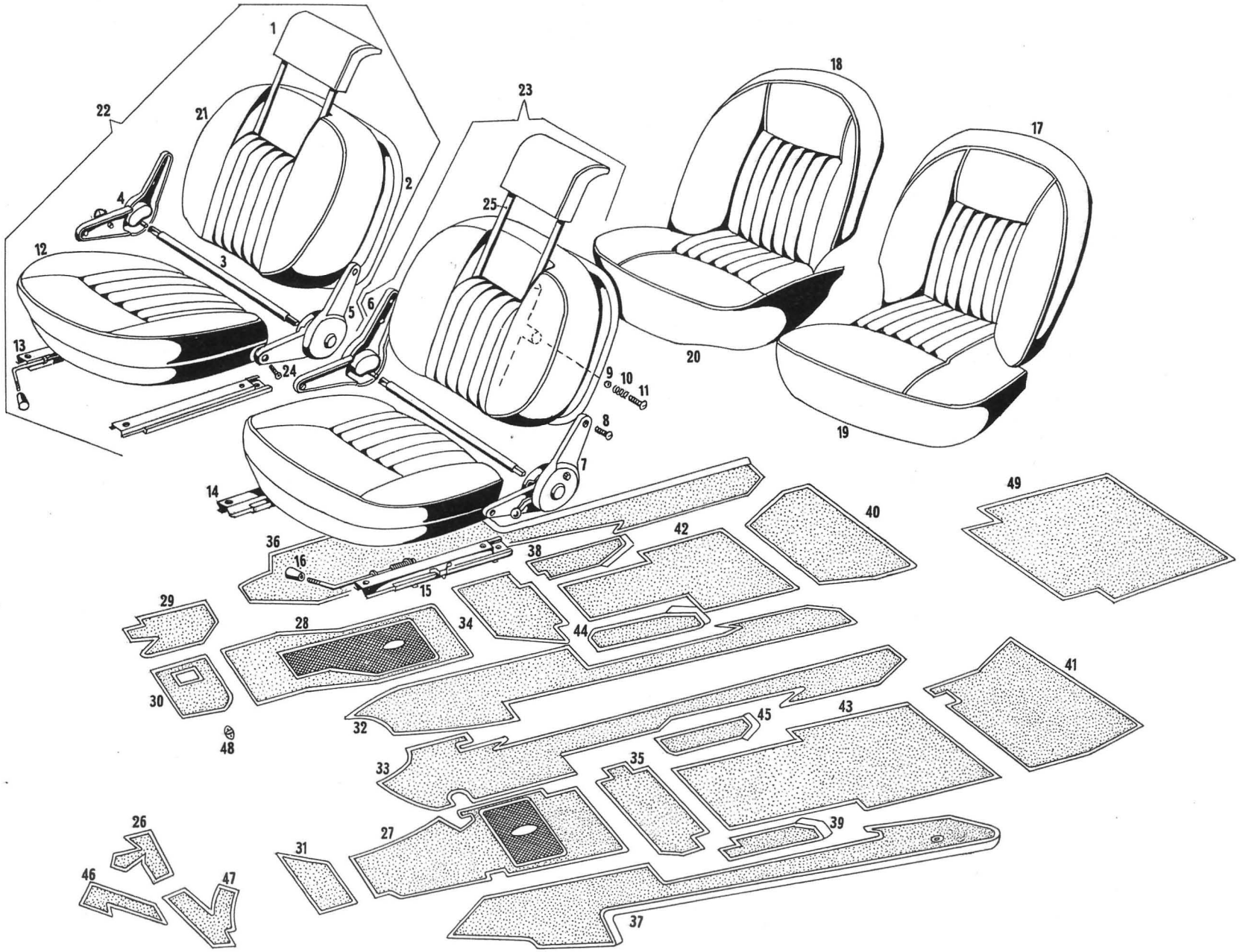

Tavola 43 - Sedili e rivestimenti
Table 43 - Seats and upholstery

Tableau 43 - Sieges et recouvrement
Tafel 43 - Sitze und verkleidung

N. Fig.	N. d'ordinazione	DENOMINAZIONE	Quantità
1	116 BP 69492	Appoggiatesta sedile ant. rivestito (colore da precisare)	2
2	116 BP 69493	Pannello posteriore sedile ant. rivestito (colore da precis.)	2
3	107 BP 58113	Barra di accoppiamento ribaltabili sedili	2
4	107 BP 59114	Ribaltabile sedile ant. dex con leva di regolazione . . .	1
5	107 BP 59115	Ribaltabile sedile ant. dex senza leva di regolazione . .	1
6	107 BP 58117	Ribaltabile sedile ant. sin. senza leva di regolazione . .	1
7	107 BP 58116	Ribaltabile sedile ant. sin. con leva di regolazione . . .	1
8	VNT 70602	Vite ∅ 8 x 1,25 x 30 tipo corta per ribaltabile	A
8	VNT 70603	Vite ∅ 8 x 1,25 x 35 tipo lunga per ribaltabile	A
9	SFN 36593	Spera ∅ 3/8" regolazione poggiatesta	2
10	116 BP 69491	Molla per regolazione poggiatesta	2
11	VNT 70585	Vite ∅ 12 x 1,75 x 20 regolazione poggiatesta	2
12	116 BP 69494	Cuscino sedile ant. rivestito (colore da precisare) . .	2
13	107 BP 58617	Scorrevole est. dex sedile ant. con leva di regolazione .	1
14	107 BP 58930	Scorrevole interno sedile ant. senza leva di regolazione .	2
15	107 BP 58618	Scorrevole est. sin. sedile ant. con leva di regolazione .	1
16	109 BP 67415	Pomello per leva regolazione scorrevole sedile ant. . .	2
17	116 BP 69495	Schienale sedile post. sin. rivestito (colore da precisare)	1
18	116 BP 69496	Schienale sedile post. dex rivestito (colore da precisare)	1
19	116 BP 69497	Cuscino sedile post. sin. rivestito (colore da precisare) .	1
20	116 BP 69498	Cuscino sedile post. dex rivestito (colore da precisare) .	1
21	116 BP 69560	Schienale sedile ant. rivestito (colore da precisare) . .	2
22	116 BP 69602	Poltrona ant. dex completa di scorrevole (colore da prec.)	1
23	116 BP 69603	Poltrona ant. sin. completa di scorrevole (colore da prec.)	1
24	VNT 70597	Vite ∅ 10 x 1,5 x 25 fissaggio ribaltabili	8
25	116 BP 70893	Traliccio poggiatesta	2
26	116 BP 69388	Tappeto super. laterale pilota (colore da precisare) . .	1
27	116 BP 69389	Pedana piedi pilota (colore da precisare)	1
28	116 BP 69390	Pedana piedi passeggero (colore da precisare) . . .	1
29	116 BP 69391	Tappeto super. laterale passeggero (colore da precisare)	1
30	116 BP 69392	Tappeto super. passeggero (colore da precisare) . . .	1
31	116 BP 69393	Tappeto superiore pilota (colore da precisare) . . .	1
32	116 BP 69394	Tappeto tunnell dex (colore da precisare)	1
33	116 BP 69395	Tappeto tunnell sinistro (colore da precisare)	1
34	116 BP 69396	Tappeto traversa centrale dex (colore da precisare) . .	1
35	116 BP 69397	Tappeto traversa centrale sin. (colore da precisare) . .	1
36	116 BP 69398	Tappeto longherone dex (colore da precisare)	1
37	116 BP 69399	Tappeto longherone sin. (colore da precisare)	1
38	116 BP 69400	Tappeto appoggio esterno sedile dex (colore da precisare)	1
39	116 BP 69401	Tappeto appoggio esterno sedile sin. (colore da precisare)	1
40	116 BP 69402	Tappeto traversa posteriore dex (colore da precisare) .	1
41	116 BP 69403	Tappeto traversa poster. sin. (colore da precisare) . .	1
42	116 BP 69404	Tappeto piedi passeggero poster. dex (colore da precisare)	1
43	116 BP 69405	Tappeto piedi passeggero post. sin. (colore da precisare)	1
44	116 BP 69406	Tappeto appoggio interno sedile dex (colore da precisare)	1
45	116 BP 69407	Tappeto appoggio interno sedile sin. (colore da precisare)	1
46	116 BP 69408	Tappeto sotto appoggiapiede (colore da precisare) . .	1
47	116 BP 69409	Tappeto servofreno (colore da precisare)	1
48	116 BP 69410		
49	116 BP 70609	Serie tappeti abitacolo e baule (colore da precisare) . .	1

N. Fig.	N. d'ordinazione	DENOMINAZIONE	Quantità