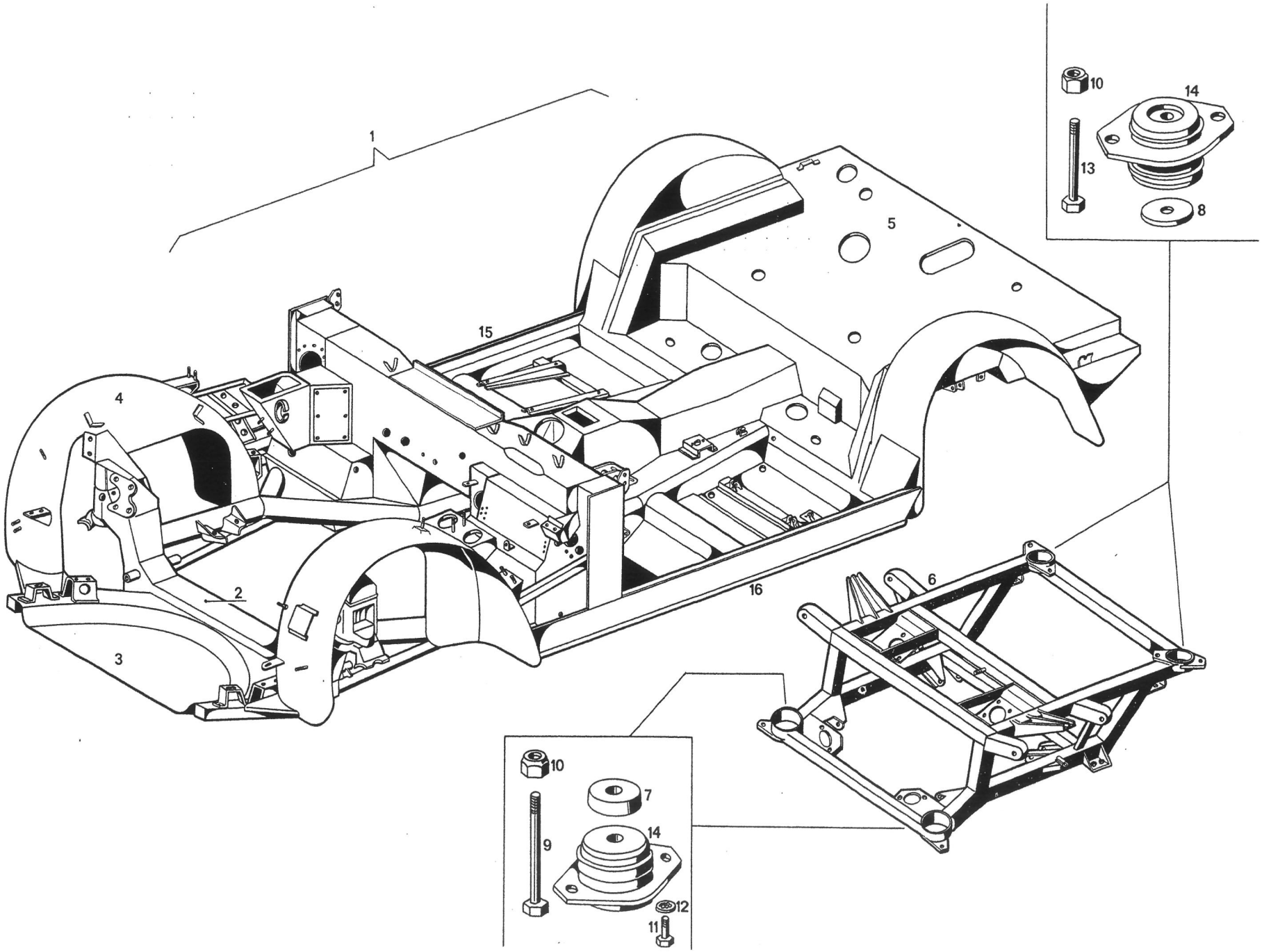
1
2
3
4
5
6
7
8
9
10
11
12
13
14
15
16

Tavola 16 - Telaio
Table 16 - Frame

Tableau 16 - Châssis
Tafel 16 - Rahmen

N. Fig.	N. d'ordinazione	DENOMINAZIONE	Quantità
1	120 CT 120 184	Complessivo parte tubolare e parte posteriore . . .	1
1	120 CT 81000	Telaio completo	1
2	120 CT 74465	Traversa anteriore completa	1
3	120 CT 80930	Vasca porta ruota di scorta	1
4	120 CT 120 254	Parte anteriore completa	1
5	120 CT 120 255	Parte posteriore telaio con attacco sospensioni . . .	1
6	120 CT 78431	Sottotelaio completo	1
7	117 CT 72962	Distanziale fra silentbloc e sottotelaio (parte anteriore)	2
8	117 CT 72365	Distanziale fra silentbloc e bullone (parte posteriore) .	2
9	BNT 67231	Bullone ∅ 14 x 1,50 x 90 fissaggio sottotelaio (parte anteriore)	2
10	DST 54896	Dado STOP ∅ 14 x 1,5 per detto	4
11	BNT 47015	Bullone ∅ 8 x 1,25 x 20 fissaggio silentbloc al sottotelaio .	8
12	RDI 55990	Rondella ∅ 8 per detto	8
13	BNT 62248	Bullone ∅ 14 x 1,5 x 80 fissaggio sottotelaio (parte posteriore)	2
14	SLN 72574	Silentbloc collegamento telaio al sottotelaio	4
15	120 CT 81194	Longherone laterale destro	1
16	120 CT 81197	Longherone laterale sinistro	1

N. Fig.	N. d'ordinazione	DENOMINAZIONE	Quantità