Tavola 33 - Carrozzeria nuda
Table 33 - Body shell

Tableau 33 - Carrosserie brute
Tafel 33 - Karrosserieeinzelteile

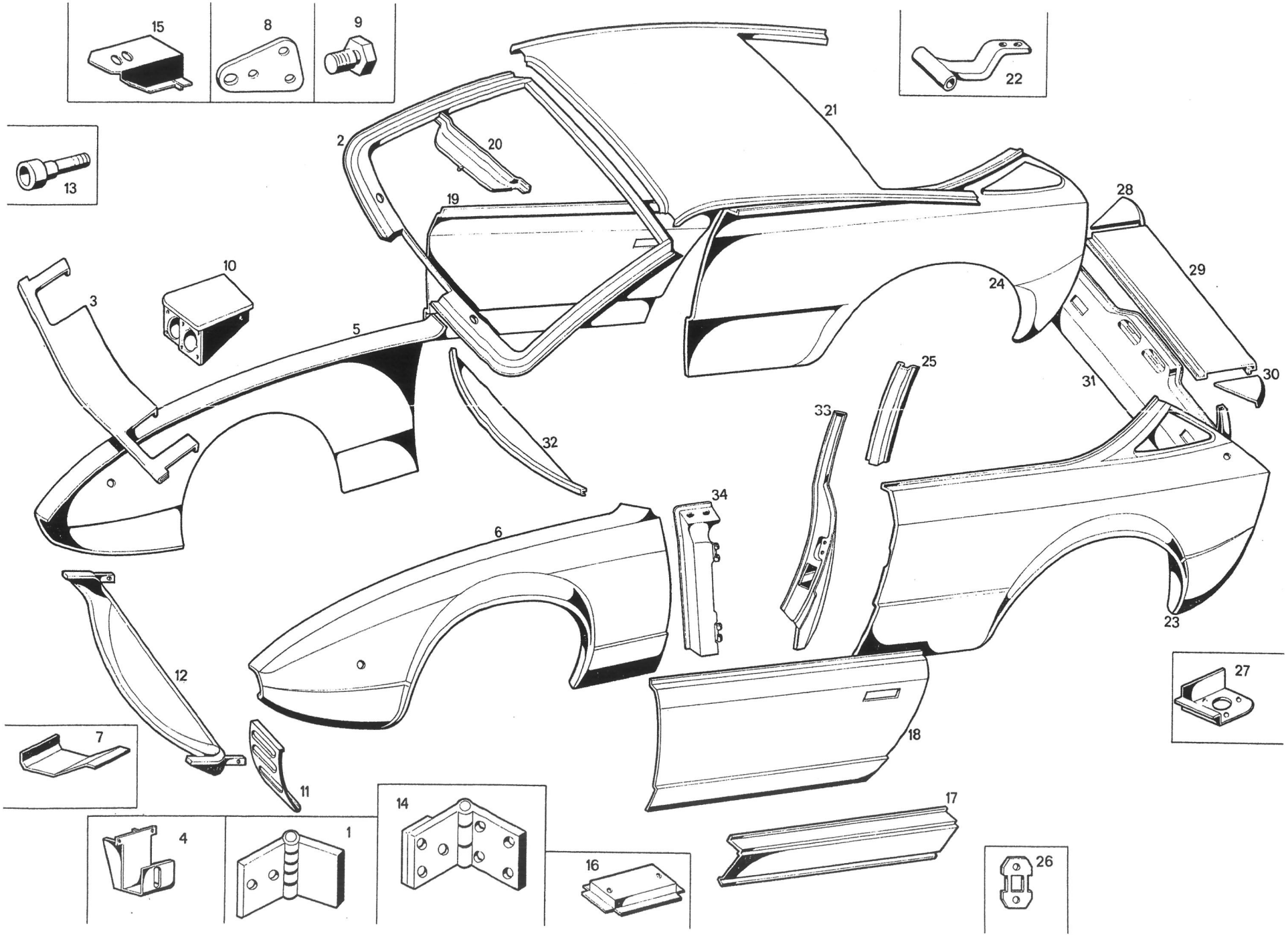

Tavola 33 - Carrozzeria nuda
Table 33 - Body shell

Tableau 33 - Carrosserie brute
Tafel 33 - Karrosserieeinzeltelle

N. Fig.	N. d'ordinazione	DENOMINAZIONE	Quantità
1	120 BT 83743	Cerniere cofano motore	2
2	120 BT 83744	Anello parabrezza	1
3	120 BT 83767	Traversa anteriore alloggiamento fari	1
4	117 CT 75014	Staffa destra attacco pistone alzafari	1
4	117 CT 75015	Staffa sinistra attacco pistone alzafari	1
5	120 BT 83746	Parafango anteriore destro	1
6	120 BT 83747	Parafango anteriore sinistro	1
7	120 BT 83766	Staffa attacco perno destro tergi	1
7	120 BT 83749	Staffa attacco perno sinistro tergi	1
8	120 BT 83750	Piastrino per boccola rotazione faro destro	2
8	120 BT 83751	Piastrino per boccola rotazione faro sinistro	2
9	120 BT 83752	Boccola per rotazione faro destro	2
9	120 BT 83753	Boccola per rotazione faro sinistro	2
10	120 BT 83170	Scatola fari destra completa	1
10	120 BT 83171	Scatola fari sinistra completa	1
11	120 BT 83754	Sottoscocca anteriore sinistra	1
11	120 BT 83755	Sottoscocca anteriore destra	1
12	120 BT 83619	Sportello sottoscocca anteriore completo	1
13	120 BT 83756	Perno per rotazione sportello sottoscocca anteriore	2
14	120 BT 83757	Cerniera e piastra per portiere	4
15	120 BT 83758	Staffa destra attacco paraurti	1
15	120 BT 83759	Staffa sinistra attacco paraurti	1
16	120 BT 83760	Attacco serratura destra cofano motore	1
16	120 BT 83761	Attacco serratura sinistra cofano motore	1
17	120 BT 83762	Brancardo destro (solo pelle)	1
17	120 BT 83763	Brancardo sinistro (solo pelle)	1
18	120 BT 83768	Portiera destra (solo pelle)	1
19	120 BT 83770	Portiera sinistra (solo pelle)	1
20	120 BT 83771	Unione e finizione parte inferiore anello parabrezza	1
21	120 BT 83772	Rivestimento padiglione (solo pelle)	1
22	120 BT 83773	Cerniera sinistra sportello posteriore	1
22	120 BT 83774	Cerniera destra sportello posteriore	1
23	120 BT 83775	Parafango posteriore sinistro (solo pelle)	1
24	120 BT 83776	Parafango posteriore destro (solo pelle)	1
25	120 BT 83777	Piantone luce laterale posteriore	2
26	120 BT 83778	Piastra per riscontro porta destra	1
26	120 BT 83779	Piastra per riscontro porta sinistra	1
27	120 BT 83780	Attacco per serratura destra sportello posteriore	1
27	120 BT 83781	Attacco per serratura sinistra sportello posteriore	1
28	120 BT 83782	Riporto destro traversa posteriore	1
29	120 BT 83783	Traversa posteriore	1
30	120 BT 83784	Riporto sinistro traversa posteriore	1
31	120 BT 83785	Sottoscocca posteriore	1
32	120 BT 83786	Sottocurvano	1
33	120 BT 84531	Montante posteriore vano porta sinistra	1
33	120 BT 84532	Montante posteriore vano porta destra	1
34	120 BT 84533	Montante anteriore vano porta sinistra	1
34	120 BT 84534	Montante anteriore vano porta destra	1

N. Fig.	N. d'ordinazione	DENOMINAZIONE	Quantità