Tavola 34 - Paraurti e cristalli
Table 34 - Bumpers and glasses

Tableau 34 - Tampons et verres
Tafel 34 - Stosstangen und gläser

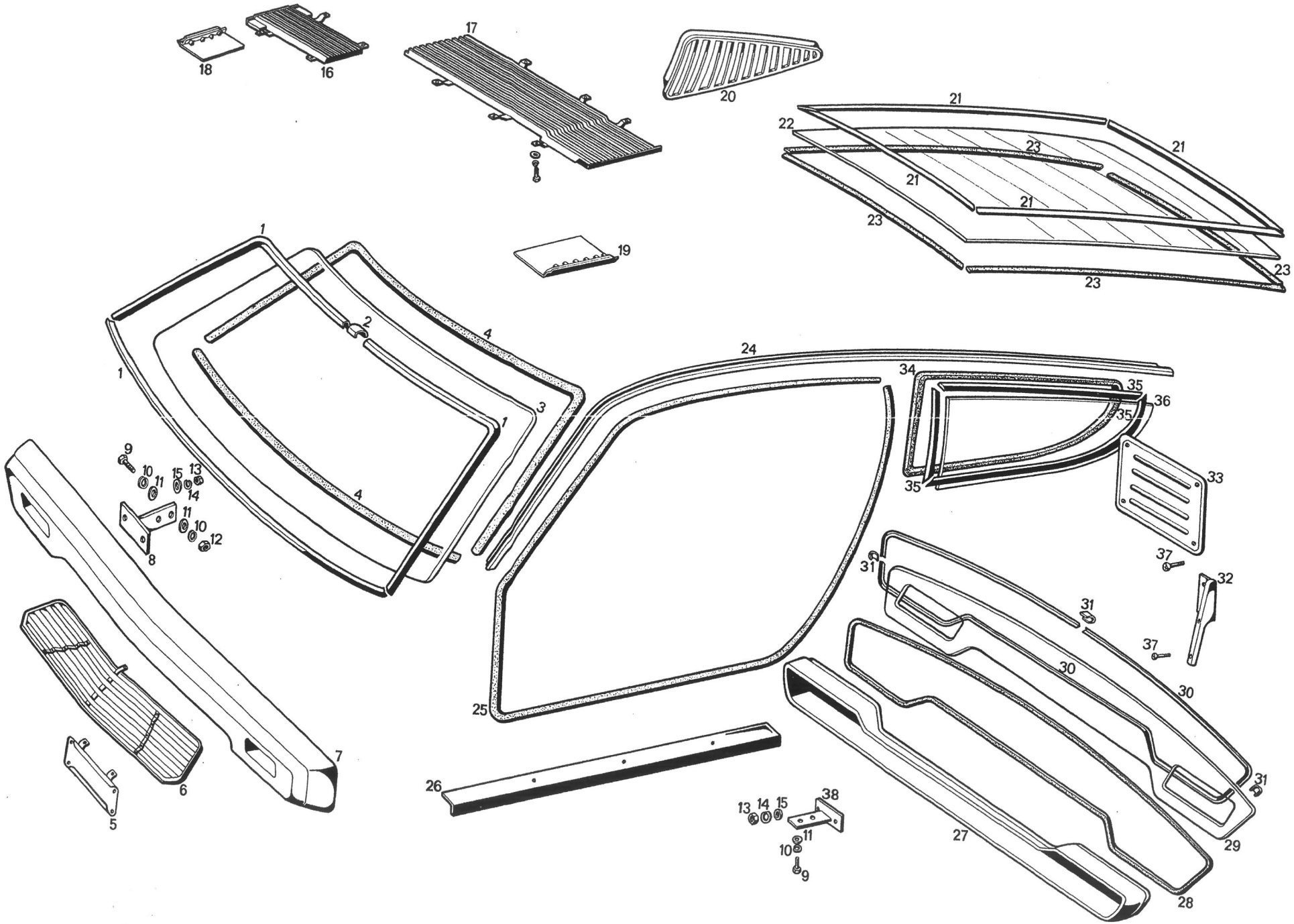

Tavola 34 - Paraurti e cristalli
Table 34 - Bumpers and glasses
Tableau 34 - Tampons et verres
Tafel 34 - Stosstangen und gläser

N. Fig.	N. d'ordinazione	DENOMINAZIONE	Quantità
1	120 BT 83177	Cornice parabrezza completa di coprigiunto	1
2	120 BT 84968	Coprigiunto per cornice parabrezza	1
3	120 BT 80486	Cristallo parabrezza azzurrato	1
3	120 BT 84418	Cristallo parabrezza bianco (solo Australia)	1
4	PRN 84541	Profilato per vetro parabrezza mt. 4,2	1
5	120 BT 84891	Portatarga anteriore	1
6	120 BM 83176	Griglia anteriore inferiore vano ruota di scorta	1
7	120 BA 83174	Paraurto anteriore	1
8	120 BA 84892	Supporto per paraurti anteriore D/S	2
9	BNT 47090	Bullone ∅ 10 x 1,5 x 40 fissaggio supporto paraurti al telaio	8
10	RSN 33112	Rondella spaccata ∅ 10 per detto	12
11	RNT 47087	Rondella piana ∅ 10 x 22 x 2,5 per detto	12
12	DNT 47024	Dado ∅ 10 x 1,5 x 8 per detto	8
13	DNT 62558	Dado ∅ 8 x 1,25 x 6,5 fissaggio paraurti al supporto	8
14	RSN 32635	Rondella spaccata ∅ 8 per detto	8
15	RNT 55379	Rondella piana ∅ 8 x 18 x 2 per detto	8
16	120 BM 83898	Griglia destra sul cofano motore (piccola)	1
17	120 BM 83897	Griglia sinistra sul cofano motore (grande)	1
18	120 BM 83896	Cornice laterale griglia destra cofano anteriore (piccola)	1
19	120 BM 83895	Cornice laterale griglia sinistra cofano anteriore (grande)	1
20	120 BT 83745	Griglia esterna sinistra sul parafango posteriore	1
20	120 BT 83748	Griglia esterna destra sul parafango posteriore	1
21	120 BT 84889	Cornice lunotto posteriore	1
22	120 BT 80487	Lunotto posteriore termico azzurrato	1
22	120 BT 84419	Lunotto posteriore termico bianco (solo Australia)	1
23	PRN 84894	Profilato per cristallo posteriore mt. 4,3	1
24	120 BT 84893	Coprigronda destra	1
24	120 BT 84895	Coprigronda sinistra	1
25	PRN 84896	Profilato per giro porte mt. 4	1
26	120 BO 84897	Batticalcagno porta destra/sinistra interno	2
26	120 BO 84898	Batticalcagno porta destra/sinistra esterno	2
27	120 BA 83175	Paraurti posteriore	1
28	PRN 84899	Profilato per vetro posteriore inferiore mt. 3,75	1
29	120 BT 80494	Vetro posteriore inferiore azzurrato	1
29	120 BT 84901	Vetro posteriore inferiore bianco (solo Australia)	1
30	120 BT 84902	Cornice per vetro posteriore inferiore	1
31	120 BT 84542	Coprigiunti per cornice vetro posteriore inferiore	3
32	120 BM 84537	Supporto portatarga sinistro posteriore	1
32	120 BM 84538	Supporto portatarga destro posteriore	2
33	116 BM 70604	Portatarga posteriore	1
34	PRN 84904	Profilato per vetri posteriori laterali Dx. Sx.	2
35	120 BT 84906	Cornice sigillo vetro posteriore destro	1
36	120 BT 80493	Cristallo laterale posteriore sinistro azzurrato	1
36	120 BT 80492	Cristallo laterale posteriore destro azzurrato	1
36	120 BT 84421	Cristallo laterale posteriore sinistro bianco (solo Australia)	1
36	120 BT 84420	Cristallo laterale posteriore destro bianco (solo Australia)	1
37	VNT 73253	Vite ∅ 5 x 0,8 fissaggio supporti e portatarga posteriore	8
38	120 BA 85047	Supporti attacco paraurti posteriori destri e sinistri	2

N. Fig.	N. d'ordinazione	DENOMINAZIONE	Quantità