Tavola 40 - Compressore condizionatore
Table 40 - Conditioning compressor

Tableau 40 - Compresseur pour conditionement
Tafel 40 - Klimanlage Kompressor

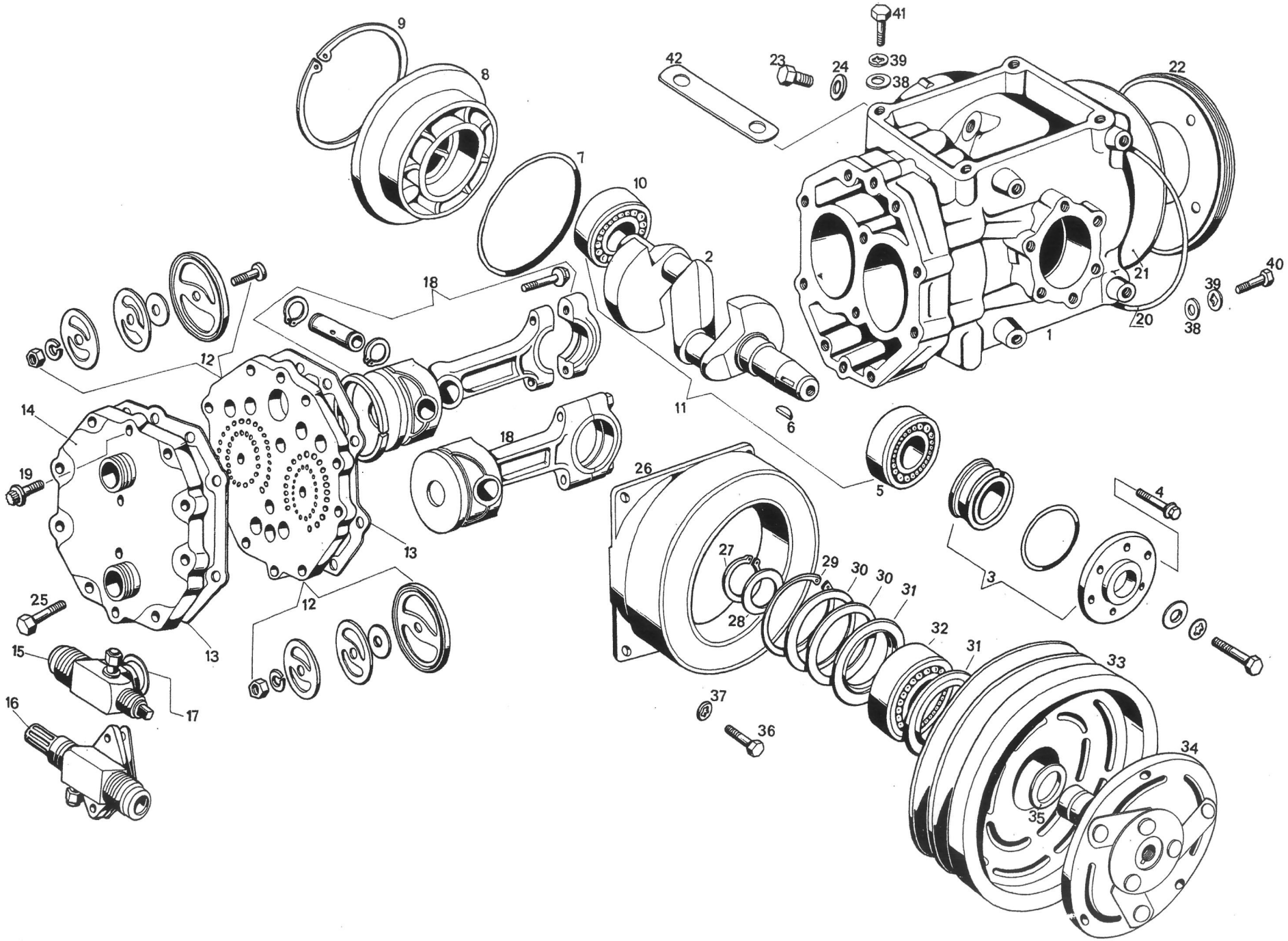

Tavola 40 - Compressore condizionatore
Table 40 - Conditioning compressor

Tableau 40 - Compresseur pour conditionement
Tafel 40 - Klimanlage Kompressor

N. Fig.	N. d'ordinazione	DENOMINAZIONE	Quantità
1	116/B BR 82087	Compressore completo Tp. ASPERA HG 700 AP	1
1	120 BR 84601	Supporto	1
2	120 BR 84579	Albero a gomito	1
3	120 BR 84580	Corredo complessivo di tenuta	1
4	VNT 84581	Vite piastra tenuta anteriore	6
5	CSC 84582	Cuscinetto anteriore	1
6	120 BR 84583	Chiavetta	1
7	GOM 84605	Gommino piastra posteriore	1
8	120 BR 84585	Piastra coperchio posteriore	1
9	ART 84586	Anello elastico piastra posteriore	1
10	CSC 84587	Cuscinetto posteriore	1
11	120 BR 84588	Corredo albero a gomito e cuscinetti	1
12	120 BR 84589	Corredo piastra valvola	1
13	120 BR 84590	Guarnizione piastra valvole e testa cilindro	1+1
14	120 BR 84591	Testa cilindro per valvole Rotalock	
15	120 BR 84592	Corredo valvola aspirazione Rotalock	2
16	120 BR 84593	Corredo valvola flangiata completa (a richiesta)	2
17	120 BR 84594	Guarnizione valvola Rotalock	2
18	120 BR 84595	Corredo biella pistone (normale)	2
18	120 BR 84596	Corredo biella pistone (maggiorata)	2
19	VNT 84597	Vite testa cilindro valvola Rotalock	4
20	GOM 84598	Gommino piastra inferiore	1
21	120 BR 84599	Piastra inferiore	1
22	120 BR 84600	Ghiera fissaggio piastra inferiore	1
23	VNT 84602	Vite tappo olio	2
24	120 BR 84603	Guarnizione tappo olio	2
25	VNT 84604	Vite testa cilindro	10
26	107 BR 54534	Frizione elettromagnetica Tp. Baruffaldi completa	1
27	ART 47848	Anello d'arresto Ø 28 per detto	1
28	107 BR 66087	Disco di rasamento tra anello di arresto e parapolvere	2
29	ART 46754	Anello d'arresto Ø 62 interno per detto	1
30	107 BR 66086	Disco di rasamento tra anello di arresto e parapolvere	2
31	ANT 45425	Parapolvere Ø 36,5 x 62 x 3 per cuscinetto	2
32	CSC 43387	Cuscinetto Ø 30 x 62 x 20 per detto	1
33	117 BR 78299	Puleggia per frizione elettromagnetica	1
34	107 BR 66084	Disco d'innesto per elettrocalamita	2
35	107 BR 66085	Disco di rasamento tra puleggia e disco d'innesto	2
36	BNT 49969	Bullone Ø 1/4" 20 x 5/4" per detto	4
37	RDI 53899	Rondella Ø 6 x 12 per detto	4
38	RNT 52733	Rondella piana Ø 10 x 20 x 2,5 per detto	6
39	RDI 54211	Rondella Ø 10 x 18 per detto	6
40	BNT 55118	Bullone Ø 3/8" 16 x Ø 1 3/4" fissaggio compressore al supporto	2
41	BNT 55117	Bullone Ø 3/8" 16 x 1 1/2" per detto	4
42	107 BR 66548	Distanziale per compressore condizionatore	1

N. Fig.	N. d'ordinazione	DENOMINAZIONE	Quantità