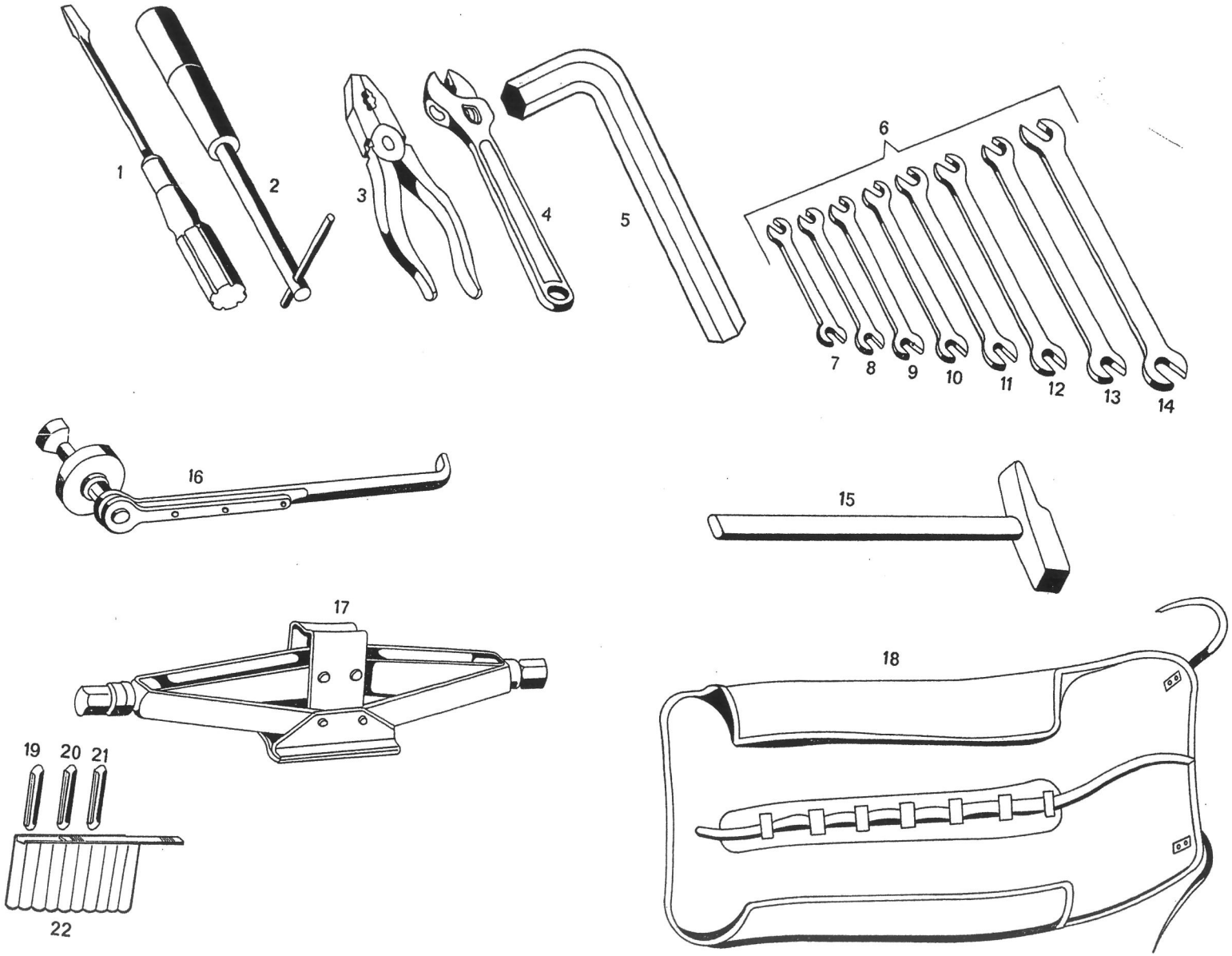
1
2
3
4
5
6
7
8
9
10
11
12
13
14
15
16
17
18
19
20
21
22

Tavola 41 - Attrezzi
Table 41 - Tools

Tableau 41 - Outils
Tafel 41 - Werkzeug

N. Fig.	N. d'ordinazione	DENOMINAZIONE	Quantità
1	VA 83698	Cacciavite	1
2	VA 82049	Chiave snodata per candele	1
3	VA 83699	Pinza universale	1
4	VA 34917	Chiave a rullino	1
5	VA 66913	Chiave a esagono 17 per tappi olio	1
6	VA 83697	Serie chiavi da 6 a 22 mm.	1
15	VA 34219	Martello d'acciaio	1
16	VA 58398	Chiave	1
17	VA 83636	Crik sollevamento vettura completo di chiave	1
18	VA 82722	Borsa porta attrezzi	1
19	VFN 47496	Valvola fusibile da 8 A.	2
20	VFN 47490	Valvola fusibile da 15 A.	2
21	VFN 51306	Valvola fusibile da 25 A.	2
22	VA 71688	Scatola porta valvole fusibili	1
	VA 57666	Borsa porta crik	1

N. Fig.	N. d'ordinazione	DENOMINAZIONE	Quantità