Tavola 11 - Frizione
Table 11 - Clutch

Tableau 11 - Embrayage
Tafel 11 - Kupplung

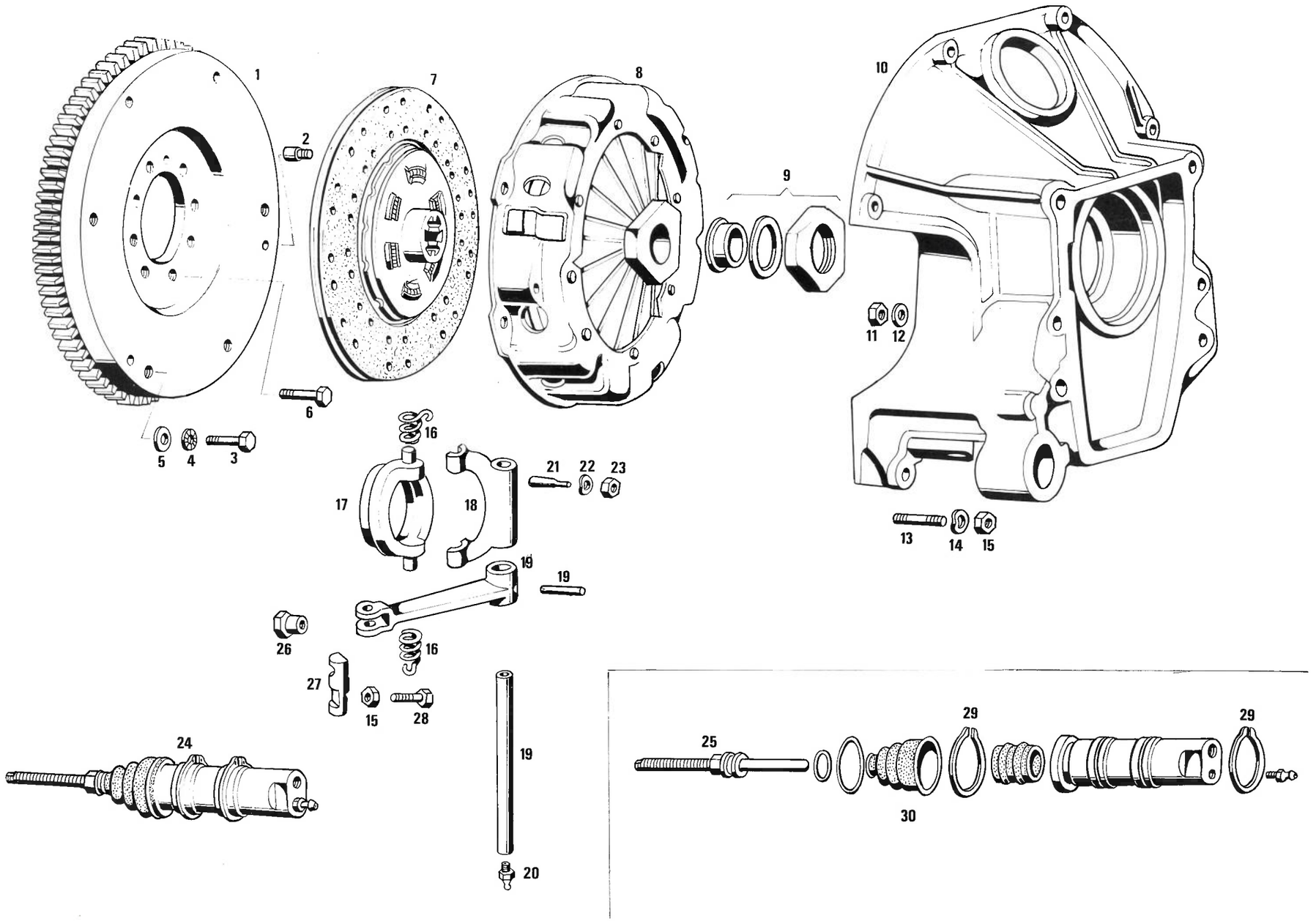

Tavola 11 - Frizione
Table 11 - Clutch

Tableau 11 - Embrayage
Tafel 11 - Kupplung

N. Fig.	N. d'ordinazione	DENOMINAZIONE	Quantità
1	420.02.29.00	Volano motore per frizione BORG-BECK 10" 1/2"	1
2	GRN 62551	Grano Ø 8x7,9x23 per centraggio frizione sul volano	3
3	BNT 65421	Bullone Ø 10x1,25x30 per fissaggio frizione sul volano	6
4	RDI 54211	Rondella Ø 10 dentellata per detto	6
5	RNT 65593	Rondella Ø 10 piana per detto	6
6	BNT 65982	Bullone fissaggio volano al motore	8
7	307.19.05.00	Disco frizione	1
8	307.19.06.00	Frizione spingidisco	1
9	329.19.28.00	Disco di rilascio sul coperchio molla frizione	1
10	329.19.07.00	Campana frizione supporto cambio S.5.24/3	1
11	DST 55215	Dado stop Ø 12x1,5x10 per fissaggio campana al cambio	6
12	RNT 47085	Rondella piana Ø 12 per detto	6
13	PN 53067	Prigioniero Ø 8x1,25x38 sul basamento per fissaggio campana	6
14	RAT 45680	Rondella ondulata Ø 8 per detto	6
15	DNT 76120	Dado Ø 8x1,25 per detto	7
16	307.19.22.00	Molla a spillo tenuta pattino	2
17	307.19.27.00	Pattino comando frizione	1
18	301.19.11.00	Leva a forcella comando pattino	1
19	329.19.04.20	Complessivo albero porta forcella	1
20	IN 58389	Ingrassatore per detto	1
21	SN 46652	Spina tenuta forcella comando pattino	2
22	RAT 45678	Rondella elastica per detta Ø 5	2
23	DNT 77777	Dado Ø 5x0,8x4 per detto	2
24	329.19.17.00	Pompa secondaria comando frizione completa	1
25	329.19.13.00	Puntalino di regolazione per detto	1
26	DN 46474	Dado sul puntalino per registro frizione	1
27	307.19.14.00	Perno per leva comando frizione e fine corsa	1
28	BNT 58234	Bullone Ø 8x1,25x50 sul perno per fine corsa	1
29	ART 89657	Anello di arresto per tenuta pompa secondaria al supporto	2
30	329.19.29.00	Kit per revisione pompa secondaria com. frizione	1

N. Fig.	N. d'ordinazione	DENOMINAZIONE	Quantità