Tavola 11 - Scatola cambio

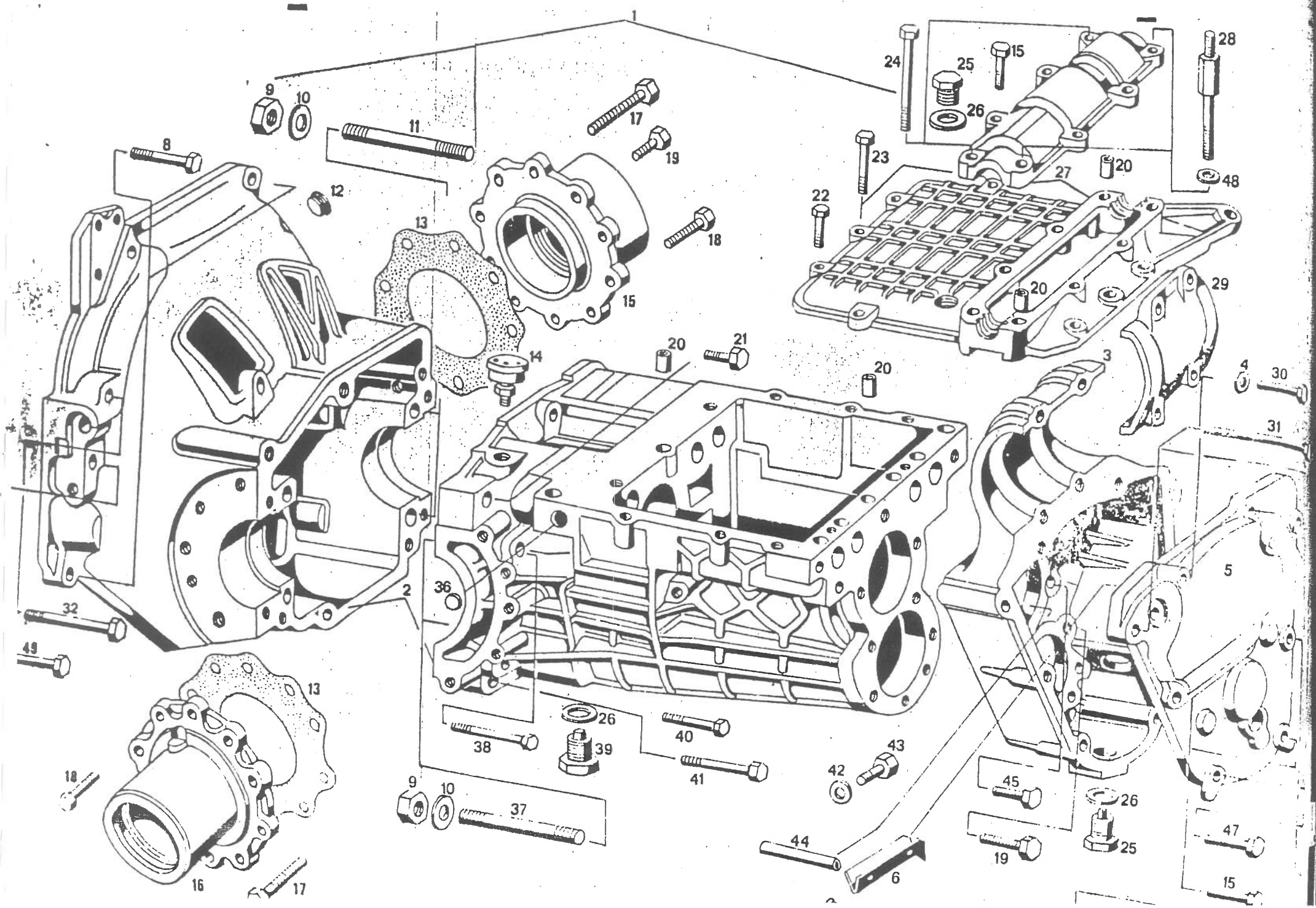

No. Fig.
1
2
3
4
5
6
7
8
9
10
11
12
13
14
15
16
17
18
19
20
21
22
23
24
25
26
27
28
29
30
31
32
36
37
38
39
40
41
42
43
44
45
47
48
49

No. Fig.	Numero d'ordinazione	DENOMINAZIONE	Quantità
1	302.13.00.00	Cambio con campana completo R. 6/33	1
2	TC 122.046	Scatola cambio e campana frizione	1
3	322.13.07.00	Carter posteriore cambio	1
4	RAT 47078	Rondella fissaggio semicollare supporto posteriore cambio	4
5	322.15.14.00	Complessivo coperchio per carter posteriore	1
6	322.15.15.00	Piastrino mandata olio alla 5' marcia	1
7	CHN 34021	Chiodo per detto Ø 3 x 10	2
8	BN 76653	Bullone fissaggio campana frizione al basamento Ø 9 x 35	4
9	DN 76644	Dado fissaggio scatola cambio alla campana frizione Ø 12 x 1,25	4
10	RNT 76645	Rondella per detto Ø 12,5 x 18 x 2,5	4
11	PN 76679	Prigioniero fissaggio scatola cambio alla campana Ø 12 x 74	2
2	TN 76667	Tappo in gomma sulla campana frizione Ø 25	1
3	322.17.78.00	Guarnizione per supporto semiasse	2
14	322.13.77.00	Sfiatatoio scatola cambio	1
15	317.17.06.00	Mozzo per ruota posteriore destro	1
6	317.17.07.00	Mozzo per ruota posteriore sinistra	1
7	BN 76637	Bullone fissaggio supporto posteriore Ø 9 x 30	12
18	BNT 49097	Bullone fissaggio supporto posteriore Ø 7 x 25	7
19	BNT 76634	Bullone fissaggio supporto posteriore destro Ø 7 x 20	1
0	GRN 76684	Grano centraggio coperchio superiore Ø 7,6 x 10 x 16,5	4
1	BN 76662	Bullone fissaggio scatola cambio alla campana Ø 9 x 42	3
22	BNT 76694	Bullone fissaggio coperchio superiore Ø 7 x 28	4
23	BNT 76692	Bullone fissaggio coperchio superiore Ø 7 x 35	3
4	BNT 76695	Bullone fissaggio coperchio superiore Ø 7 x 50	3
5	TN 76646	Tappo per introduzione e scarico olio dalla scatola cambio	2
26	GN 76651	Guarnizione per detto Ø 16,3 x 22 x 1	3
27	322.13.03.00	Coperchio superiore scatola con calotta	1
8	322.15.21.00	Vite colonnetta fissaggio coperchio con calotta Ø 7 x 85,5	1
9	322.14.36.00	Semicollare per supporto posteriore cambio	1
30	BNT 76656	Bullone fissaggio coperchio posteriore Ø 7 x 40	5
31	BNT 76659	Bullone fissaggio coperchio posteriore Ø 7 x 95	2
2	BNT 76665	Bullone fissaggio campana al basamento Ø 9 x 1,25 x 70	2
6	TN 76697	Tappo a pressione sulla scatola cambio Ø. 12	2
37	PN 76680	Prigioniero fissaggio scatola cambio alla campana Ø 12 x 92	2
38	BNT 76657	Bullone fissaggio scatola cambio alla campana Ø 7 x 65	4
9	TN 76643	Tappo magnetico scarico olio scatola cambio Ø 16 x 1,5	1
0	BNT 76654	Bullone fissaggio campana alla scatola cambio Ø 7 x 38	4
41	BNT 76658	Bullone fissaggio scatola cambio alla campana Ø 7 x 45	2
42	GN 76652	Guarnizione per tappo controllo livello olio Ø 9,2 x 14 x 2	1
3	BN 78559	Tappo per controllo livello olio Ø 9 x 1,25 x 16	1
4	322.13.78.00	Tubo sul carter posteriore Ø 8 x 88,5	1
45	BN 66993	Bullone fissaggio carter posteriore Ø 9 x 1,25 x 25	3
46	BN 76664	Bullone fissaggio coperchio carter posteriore Ø 9 x 1,25 x 65	1
47	BN 76666	Bullone centraggio coperchio posteriore Ø 7 x 31	3
48	RNT 47210	Rondella piana fissaggio coperchio superiore Ø 7 x 14 x 1,5	5
49	BN 76663	Bullone fissaggio campana al basamento Ø 9 x 1,25 x 50	2

No. Fig.	Numero d'ordinazione	DENOMINAZIONE	Quantità