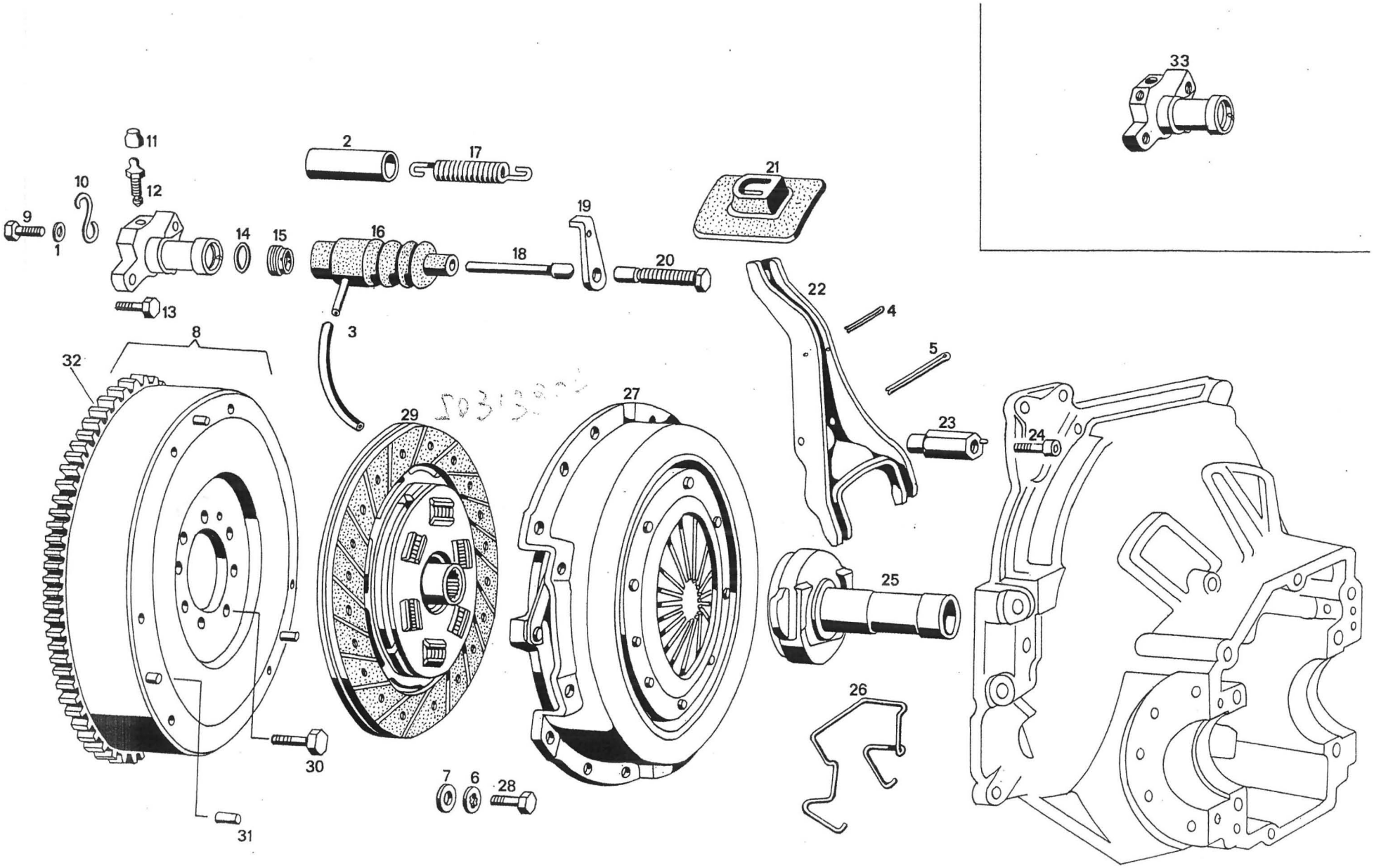
33
11
2
17
21
10
12
9
1
14
15
16
18
19
20
22
13
3
4
5
8
32
29
27
23
24
25
26
30
7
6
28
31

Tavola 10 - Frizione
Table 10 - Clutch

Tableau 10 - Embrayage
Tafel 10 - Kupplung

N. Fig.	N. d'ordinazione	DENOMINAZIONE	Quantità
1	RNT 47210	Rondella Ø 7 x 14 per bullone fissaggio staffa	1
2	TVN 47035/O. 100	Tubo in plastica Ø 18 x 0,100 sulla molla richiamo leva frizione	1
3	TPN 73446/O. 350	Tubo in plastica Ø 2,4 x 5,7 x 350 per scarico olio dalla pompa secondaria	1
4	CN 32502	Copiglia Ø 2 x 25 per tenuta parapolvere sulla forcella comando frizione	1
5	CN 32723	Copiglia Ø 4 x 45 tenuta forcella frizione	1
6	RDI 32635	Rondella dentellata Ø 8 per fissaggio complessivo frizione	6
7	RNT 55379	Rondella piana Ø 8 per fissaggio complessivo frizione	6
8	MN 76138	Volano motore completo di corona	1
9	ZD 9345.030.XW	Bullone Ø 7 x 16 per staffa sul carter	1
10	5 411 223	Staffa per molla sul carter	1
11	5 416 824	Cappuccio parapolvere	1
12	5 407 030	Vite di spurgo	1
13	ZD 371 900 U	Bullone Ø 7 x 20 fissaggio pompa secondaria frizione	
14	ZD 9503 700 U	Gommino Ø 18,4 x 23,8 x 2,7 per pompa secondaria frizione	1
15	5 416 821	Ghiera d'arresto per pompa secondaria frizione	1
16	5 405 105	Cappuccio di protezione per pompa secondaria frizione	1
17	5 4063 34	Molla di richiamo	1
18	5 416 823	Puntalino pompa secondaria frizione	1
19	5 411 224	Staffa per molla di richiamo	1
20	5 406 354	Vite di regolazione	1
21	5 417 794	Parapolvere in gomma sulla forcella comando frizione	1
22	5 411 219	Forcella comando frizione	1
23	5 411 221	Rotula d'articolazione per forcella	1
24	ZC 9621 360 W	Vite ad esagono incassata Ø 7 x 1 x 25 fissaggio rotula all'articolazione	1
25	5 411 213	Reggispinta a sfere	1
26	5 411 216	Molla di richiamo	1
27	5 406 315	Complessivo frizione (fino al motore 0.77)	1
27	122 TF 79715	Complessivo frizione (dal motore 0.78 in poi - Aprile '73)	1
28	ZD 9379 500 W	Bullone Ø 8 x 1,25 x 20 fissaggio complessivo frizione	6
29	5 406 316	Disco frizione «FERODO»	1
30	5 405 677	Bullone Ø 12 x 1,5 x 25 fissaggio volano motore	1
31	9617 091 U	Grano di centraggio per complessivo frizione	1
32	5 407 219	Corona d'avviamento	1
33	5 409 640	Pompa comando frizione sulla campana completa	1

N. Fig.	N. d'ordinazione	DENOMINAZIONE	Quantità