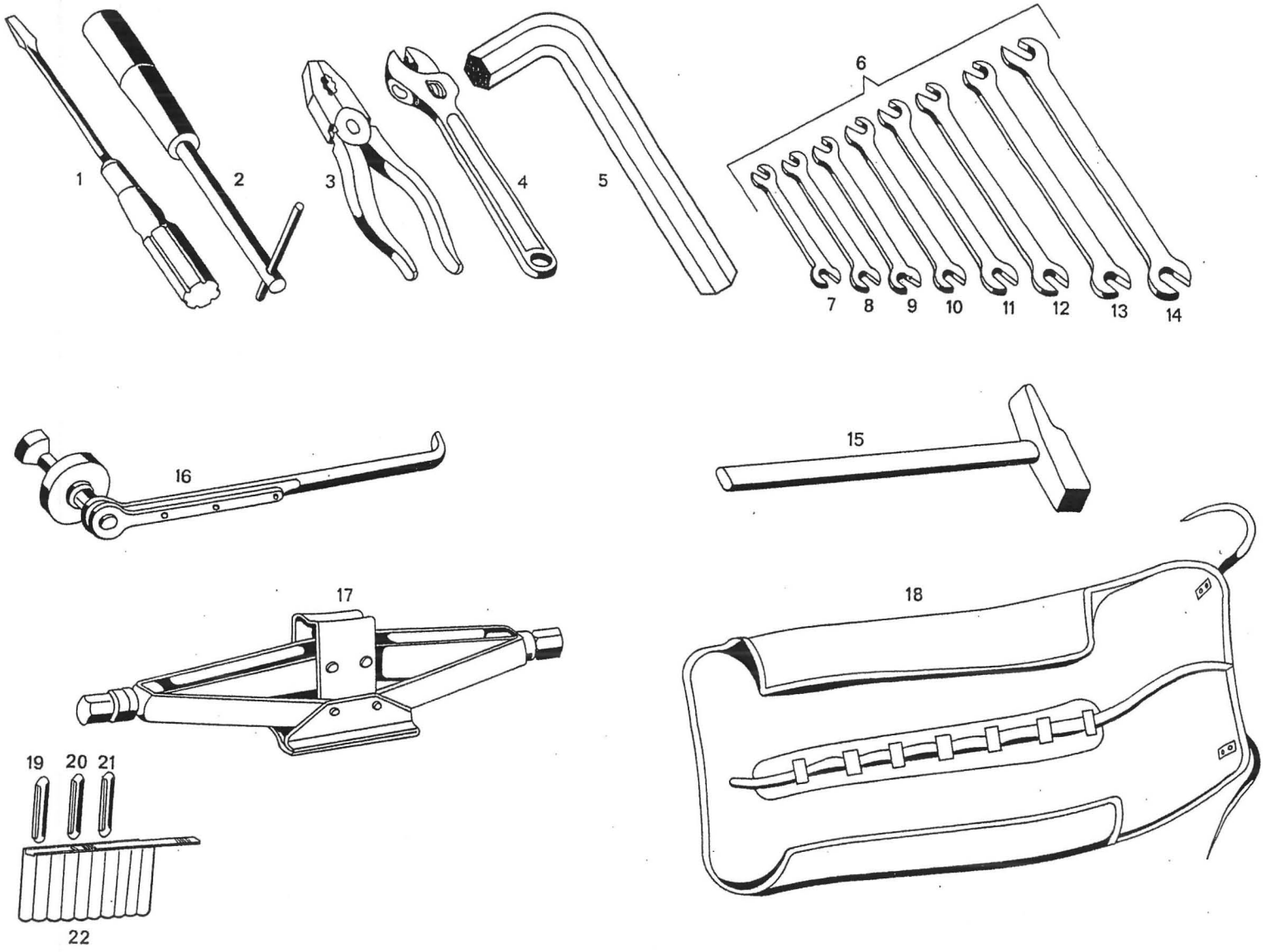
1
2
3
4
5
6
7
8
9
10
11
12
13
14
15
16
17
18
19
20
21
22

Tavola 43 - Attrezzi
Table 43 - Tools

Tableau 43 - Outils
Tafel 43 - Werkzeug

N. Fig.	N. d'ordinazione	DENOMINAZIONE	Quantità
1	20130 33994	Cacciavite	1
2	115 VA 66832	Chiave snodata per candele	1
3	30140 33995	Pinza universale	1
4	30042 34917	Chiave a rullino	1
5	115 VA 66913	Chiave a brugola ch. 17 per tappi scarico olio	1
6	30045 39507	Serie completa chiavi fisse 6 ÷ 22	1
7	30061 51012	Chiave fissa da 6 ÷ 7	1
8	30062 51013	Chiave fissa da 8 ÷ 9	1
9	30063 51014	Chiave fissa da 10 ÷ 11	1
10	30064 51015	Chiave fissa da 12 ÷ 13	1
11	30065 51016	Chiave fissa da 14 ÷ 15	1
12	30066 51017	Chiave fissa da 16 ÷ 17	1
13	30067 51018	Chiave fissa da 18 ÷ 19	1
14	30068 51019	Chiave fissa da 20 ÷ 22	1
15	30125 34219	Martello d'acciaio	1
16	107 VA 58398	Chiave per crick e ruote a colonnette	1
17	107 VA 58397	Crick sollevamento vettura fissato nel vano motore	1
18	30002 33996	Busta per attrezzi	1
19	VFN 47496	Valvola fusibile da 8 A	2
20	VFN 47490	Valvola fusibile da 15 A	2
21	VFN 51306	Valvola fusibile da 25 A	2
22	116 VA 71688	Scatola porta valvole fusibili di scorta compl. di 10 fusibili	1

N. Fig.	N. d'ordinazione	DENOMINAZIONE	Quantità