Tavola 29 - Impianto di condizionamento
Table 29 - Conditioning air sistem

Tableau 29 - Conditionement d'air
Tafel 29 - Climaanlage

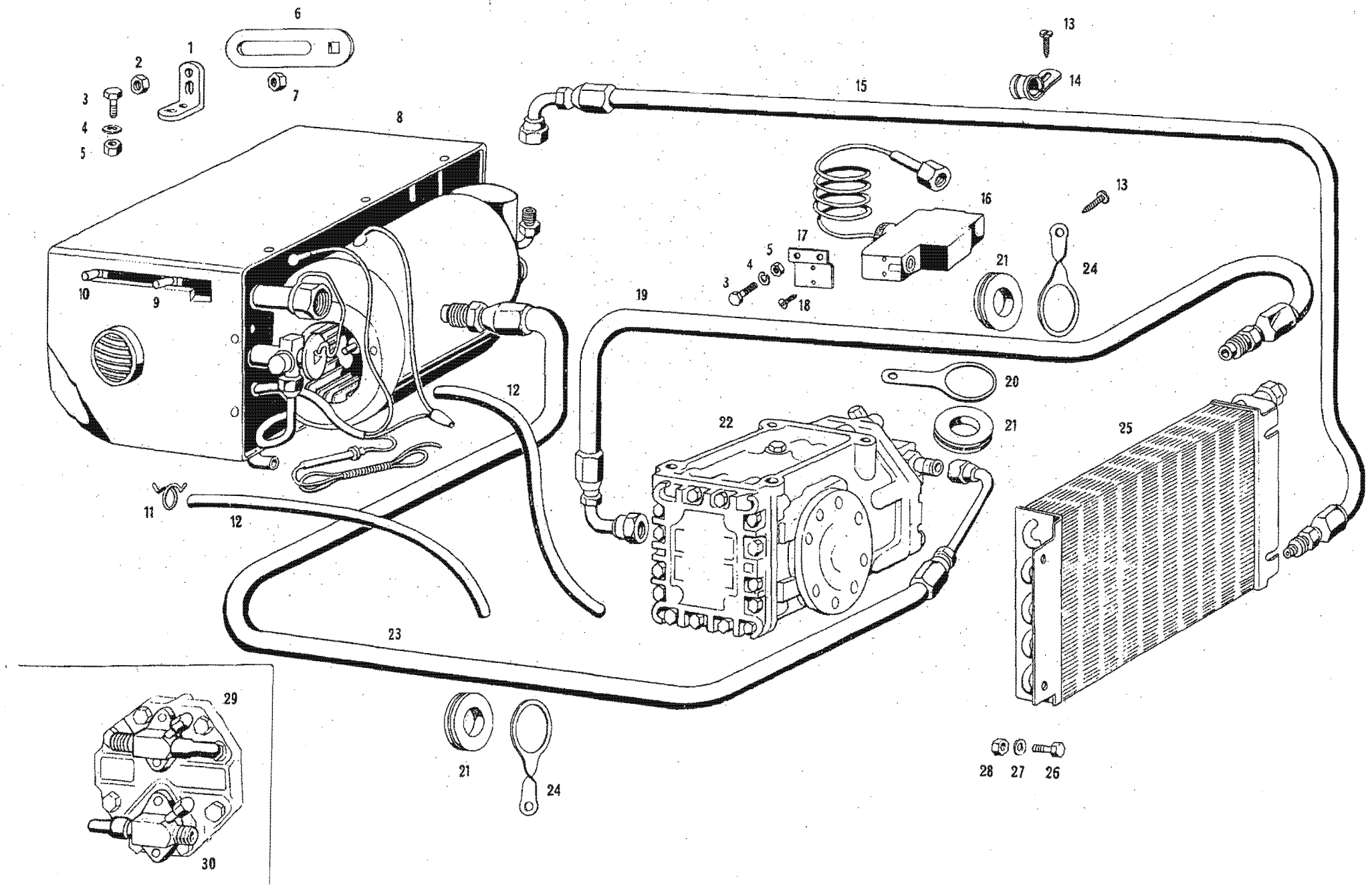

Tavola 29 - Impianto di condizionamento
Table 29 - Conditioning air sistem

Tableau 29 - Conditionement d'air
Tafel 29 - Climaanlage

N. Fig.	N. di ordinazione		DENOMINAZIONE	Quantità
1	107	BR 58253	Staffa fissaggio evaporatore sul cruscotto	2
2		DNT 58258	Dado Ø 8 MA per fissaggio staffa all'evaporatore	2
3		BNT 47370	Bullone Ø 5 MA x 15 per fissaggio staffa evaporatore al cruscotto	4
3		BNT 47370	Bullone Ø 5 MA x 15 per fissaggio piastrino porta pressostato	2
4		RSN 38497	Rosetta spaccata Ø 5 per bullone fissaggio staffa evaporatore	4
4		RSN 38497	Rosetta spaccata Ø 5 per bullone fiss. piastrino porta pressostato	2
5		DNT 47369	Dado Ø 5 MA per bullone fissaggio staffa evaporatore	4
5		DNT 47369	Dado Ø 5 MA per bullone fissaggio piastrino porta pressostato	2
6	107	BR 58249	Staffa sostegno evaporatore	2
7		DNT 58259	Dado Ø 6 MA per fissaggio staffa all'evaporatore	2
8	107	BR 57042	Scatola evaporatore	1
9		VNT 58256	Vite Ø 6 MA per fissaggio staffa all'evaporatore	2
10		BNT 58255	Bullone Ø 8 MA per fissaggio staffa all'evaporatore	2
11		FRN 58246	Fascetta Ø 17 per fissaggio tubo scarico evaporatore	2
12		MN 47322	Tubo scarico evaporatore Ø 12 x 18	2
13		VNT 58239	Vite Ø 4,85 per fissaggio fascetta al telaio	2
13		VNT 58239	Vite Ø 4,85 per fissaggio lamierino passafilo al telaio	1
14		FRN 58238	Fascetta fissaggio tubo dal condensatore all'evaporatore	1
15	107	BR 57355	Tubo Ø 3/8" dal condensatore all'elevatore	1
16	101/9	BR 58097	Pressostato	1
17	107	BR 57772	Piastrino sostegno pressostato	1
18		VNT 49217	Vite Ø 3,58 per fissaggio pressostato al piastrino	2
19	107	BR 57354	Tubo Ø 1/2" dal compressore al condensatore	1
20	107	BR 58240	Lamierino per passafilo guida tubo 5/8" fissato al compressore	1
21		PFN 55212	Passafilo Ø 34 x 26 x 2 per lamierino fissato al compressore	1
21		PFN 55212	Passafilo Ø 34 x 26 x 2 per lamierino fissato al telaio	1
21		PFN 55212	Passafilo Ø 34 x 26 x 2 per lamierino fissato al coperchio testa	3
22	107	BR 54023	Compressore	1
23	107	BR 57352	Tubo Ø 5/8" dal compressore all'evaporatore	1
24	54 5326 53287		Lamierino per passafilo guida tubo 1/2" fissato al telaio	1
24	54 5326 53287		Lamierino per passafilo guida tubo 5/8" fissato al coperchio testa	3
25	107	BR 57308	Condensatore	1
26		BNT 57199	Bullone Ø 4 MA per fissaggio condensatore	4
27		RSN 33189	Rosetta spaccata Ø 4 per bullone fissaggio condensatore	4
28		DNT 47446	Dado Ø 4 MA per bullone fissaggio condensatore	4
29	107	BR 58267	Valvola attacco tubo 5/8"	1
30	107	BR 58263	Valvola attacco tubo 1/2"	1

N. Fig.	N. di ordinazione	DENOMINAZIONE	Quantità