Tavola 37 - Attrezzi
Table 37 - Tools

Tableau 37 - Outils
Tafel 37 - Werkzeug

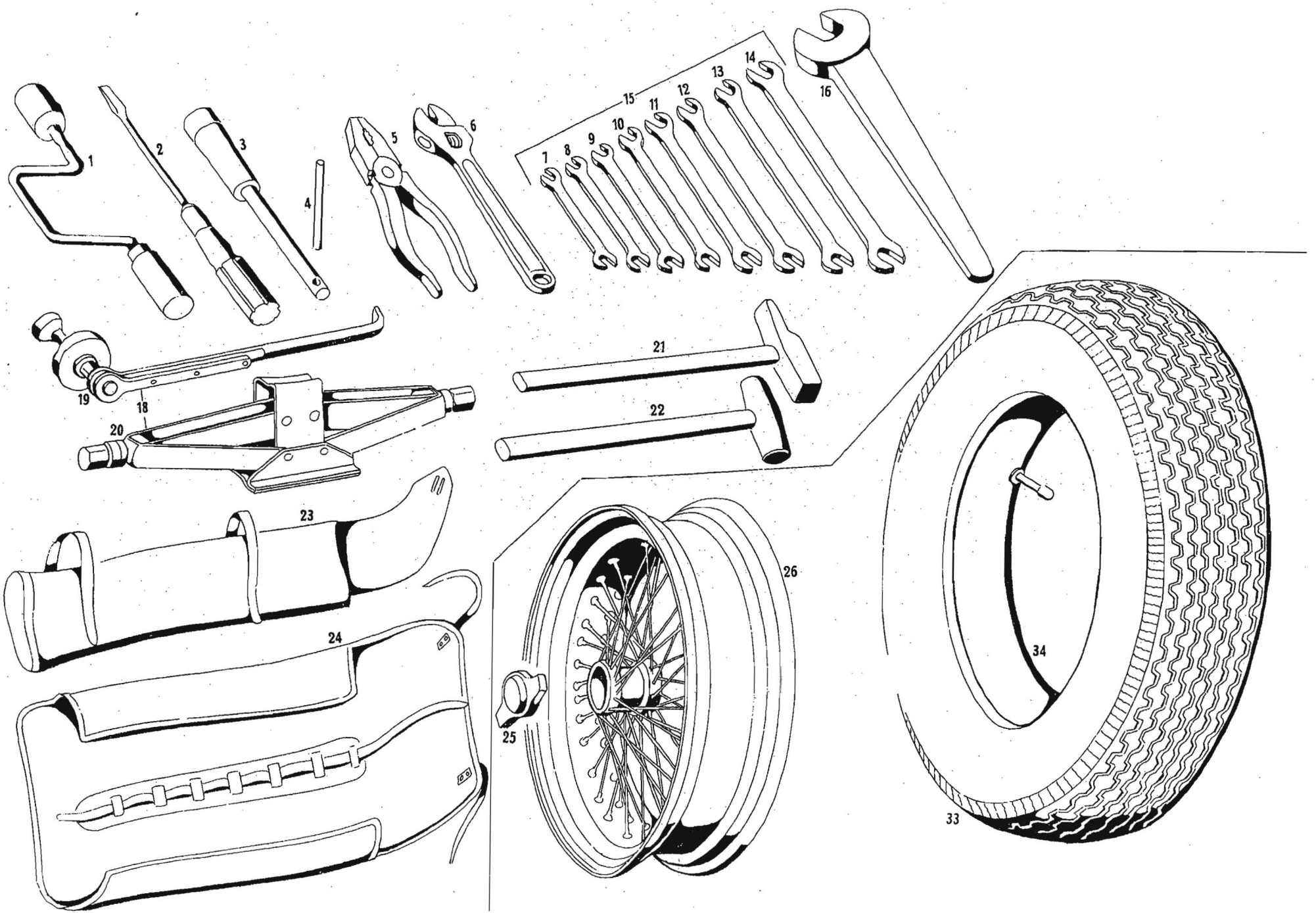

Table 37 - Tools

Tafel 37 - Werkzeug

N. Fig.	N. di ordinazione	DENOMINAZIONE	Quantità
1	30032 47362	Chiave curva per dadi ruote turbo sport.	1
2	30130 33994	Cacciavite	1
3	107 VA 57369	Chiave per candele	1
4	107 VA 57370	Puntalino per chiave candele	1
5	30140 33995	Pinza universale	1
6	30042 34917	Chiave a rullino	1
7	30061 51012	Chiave fissa da 6-7	1
8	30062 51013	Chiave fissa da 8-9	1
9	30063 51014	Chiave fissa da 10-11	1
10	30064 51015	Chiave fissa da 12-13	1
11	30065 51016	Chiave fissa da 14-15	1
12	30066 51017	Chiave fissa da 16-17	1
13	30067 51018	Chiave fissa da 18-19	1
14	30068 51019	Chiave fissa da 20-22	1
15	30045 39507	Serie completa chiavi da 6-22	1
16	101/9 VA 55462	Chiave fissa da 36	1
18	107 VA 56707	Crik completo per sollevamento vettura	1
19	107 VA 58398	Chiave per crik	1
20	107 VA 58397	Crik	1
21	30125 34219	Martello in acciaio	1
22	30126 50446	Martello di piombo per dadi ruote a raggi	1
23	107 VA 57666	Busta per crik	1
24	30002 33996	Busta per attrezzi	1
25	13024 51022	Dado alettato fissaggio ruota destra a raggi	2
25	13026 51023	Dado alettato fissaggio ruota sinistra a raggi	2
25	13024 51657	Dado senza alette fissaggio ruota destra a raggi	2
25	13026 51656	Dado senza alette fissaggio ruota sinistra a raggi	2
26	109 SR 57963	Ruota a raggi 600 LRR x 16"	5
26	109/A SR 60755	Ruota a raggi 6½ x 15	5
33	PNM 51784	Pneumatico Pirelli 185 x 16"	5
33	PUM 54290	Pneumatico Pirelli 210 x 15"	5
34	PNM 51785	Camera d'aria Pirelli per gomma 185 x 16"	5
34	PNM 54257	Camera d'aria Pirelli per gomme 210 x 15"	5

N. Fig.	N. di ordinazione	DENOMINAZIONE	Quantità